A580BF

+135° -30° | BF | PA6 +G.F. | RoHS COMPLIANT

01 РЫЧАГ С ЗАЦЕПЛЕНИЕМ “EUROMODEL” ИЗ АНТИБАКТЕРИАЛЬНОГО МАТЕРИАЛА С РЕЗЬБОВОЙ ВТУЛКОЙ ИЗ НЕРЖАВЕЮЩЕЙ СТАЛИ

Рычаги с зацеплением с винтом

Примечания: Добавление специальной антибактериальной добавки на основе неорганических ионов серебра придает изготовленным таким образом изделия естественную устойчивость к микробам, бактериям и грибкам, предотвращая их образование и распространение. Ионы высвобождаются постепенно, гарантируя стойкость в течение длительного времени, даже если будут подвергаться частому мытью и дезинфекциям. Эти ионы остаются неповрежденными при температуре выше 200°C, поэтому выдерживают стерилизацию, обычно выполняемую при температуре приблизительно 130°C. Материал был сертифицирован в аккредитованных лабораториях, и на каждый доставленный продукт будет выдаваться декларация о соответствии. Предлагаемый состав соответствует стандарту ISO 22196:2011 и, в частности, относится к следующим штаммам: • Escherichia Coli (Кишечная палочка) ATCC 25922 • Candida Albicans (Грибковые микроорганизмы альбиканс) ATCC 10231 • Pseudomonas aeruginosa (Синегнойная палочка) ATCC 13388 • Pseudomonas aeruginosa (Синегнойная палочка) ATCC 15442 • Klebsiella pneumoniae (Клебсиелла пневмонии) ATCC 4352 • Staphylococcus aureus (Золотистый стафилококк) ATCC 6538. Для всех тестов относительное процентное снижение составляет от 99,5% до 99,9%.

Материалы:

Специальный высокопрочный технополимер, армированный стекловолокном с добавлением ионов серебра на неорганической основе, которые делают материал антибактериальным (ISO 22196:2011).

Устойчивость к маслам и жирам.

Поверхность:

Сатинирован.

Цвет корпуса рычага и вставки:

Черный (RAL 9011).

Вставки:

Втулка с глухим резьбовым отверстием из нержавеющей стали (AISI 303) (допуск резьбы 6H).

Крепежный винт:

Винт из нержавеющей стали (AISI 303) со шлицевой головкой.

Пружина:

Пружина из нержавеющей стали (AISI 302).

Специальные запросы:

Нет.

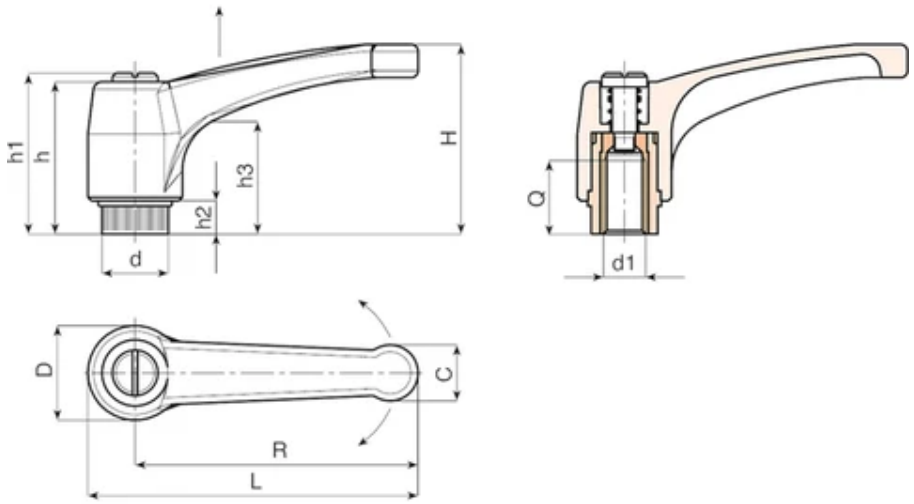

Copyright ©

Код	Арт.	L	R	H	D	d	c	h	h1	h2	h3	d1 6H	Q	Вес (г)
A580065.0002	A580065.TM0601BF	76	65	43	23	15	13	36	40	8	24	M6	14	36
A580080.0002	A580080.TM0801BF	93	80	54	27	19	15.5	44	48	8.5	29	M8	19	55
A580094.0004	A580094.TM1001BF	109	94	56	30	19	18	45	49	9	30	M10	19	81