B328

+135° -30° | PA6 +G.F. | RoHS COMPLIANT

02 FORLÆNGER TIL KRUMME FLADER TIL HÅNDTAG B324/326 "EUROMODEL" MED GENNEMGÅENDE HUL

Massive håndtag

Materialer:

Forstærket polyamid.

Olie- og fedtbestandig.



Overflade:

Satineret.

Farve:

Sort (RAL 9011).

Hul:

Glat gennemgående hul udført vha. stansning af plastikket.

Andre muligheder:

Farver på forespørgsel og i funktion af antal iht. farvetabel.

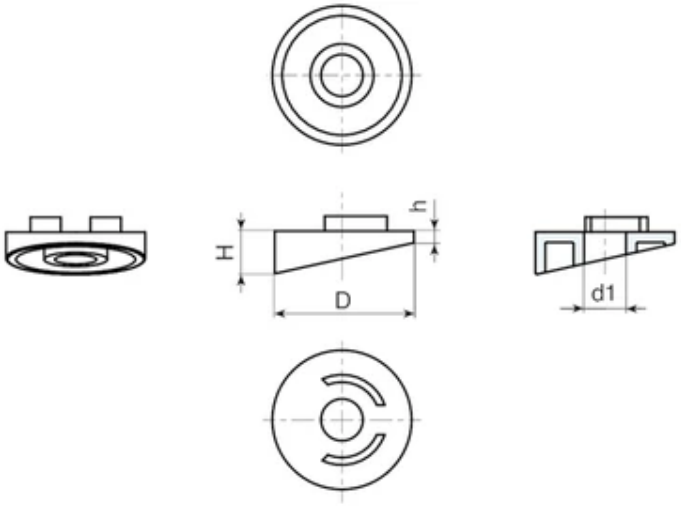

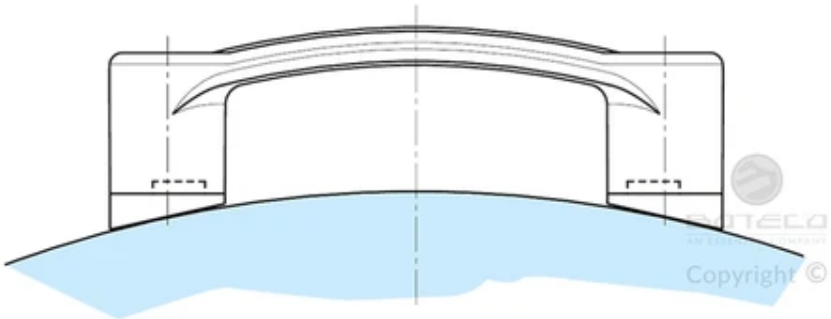

Kode	art.	D	H	h	d1	Vægt (g)
B328120.0001	B328120.TG08.501	28	9	3	6.5	3