CBASE

+135° -30° | PA6 +G.F. | RoHS COMPLIANT

03 견고한 조작감을 제공하는 받침대와 측면 손잡이 장착이 가능한 핸드휠

회전식 손잡이가 있는 핸드휠

재질:
강화 및 안정 폴리아미드(polyamide).
오일과 그리스에 강함.

표면 처리:
새틴처리 (광택이 곱고 부드러운).

색상:
검정 (RAL 9011).

중앙 캡:
회색 폴리아미드 (polyamide) (RAL 7035 cod. 13).

캡 색상:
오렌지색: (RAL 2004 cod. 02).
파랑 (RAL 5015 cod. 07).
노랑 (RAL 1021 cod. 10).
빨강 (RAL 3000 cod. 16).
녹색 (RAL 6024 cod. 17).
검정 (RAL 9011 cod. 01).

메인 인서트:
매끄러운 관통 구멍이 있는 아연 도금 스틸 삽입물(공차 H10).

사이드 인서트:
황동 관통 나사 부쉬.

고정 방법:
고정 시스템은 키홈 또는 사각홀을 이용하며, 카다로그 기술 노트 참고.

특별 요청 사항:
요청 시 최소 50개 이상 주문하시면, H7 공차의 d1 구멍과 흑색 산화 처리 마감이 된 인서트를 공급해 드릴 수 있습니다.
대응 가능 수량 주문시, 주문 d1 홀 인서트 공급 가능.
대응 가능 수량 주문시, 다른 재질과 다른 표면 처리 인서트 공급 가능.
요청 시 또는 특별 수량 주문 시, 차트에 표시된 색상으로 핸드휠과 캡을 제공해 드립니다(주의: 색상 범위가 제한적입니다).

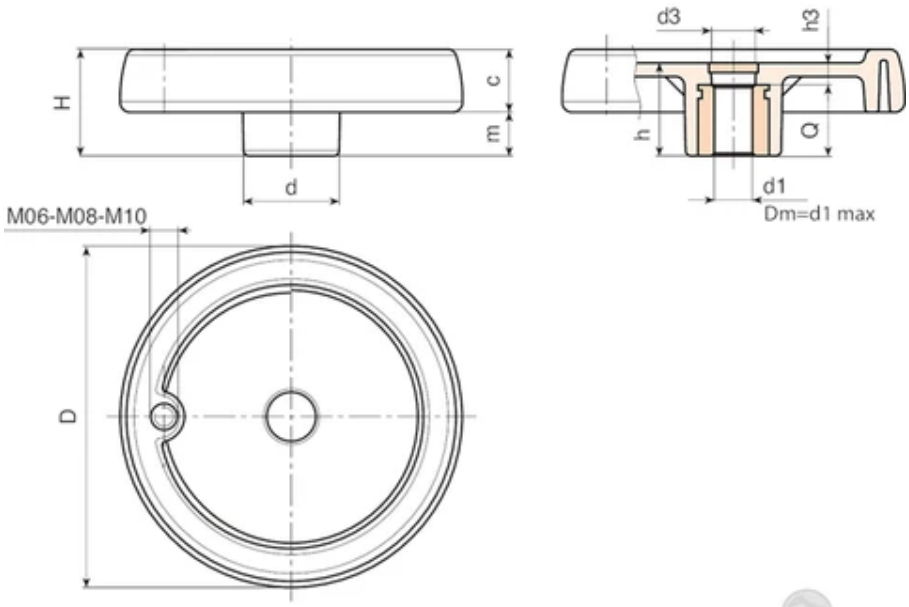

Copyright ©

코드	Art.	D	H	h	d	m	c	d3	h3	Dm	d1 H10	무게(g)	구멍
C080.TP0501PZ1	C080.TP0501PZ1	81	33	29	25	16	17	16	9	12	5	100	M6
C100.TP0501PZ1	C100.TP0501PZ1	100.5	39	34	30.5	18	21	16.5	10	16	5	190	M6
C125.TP0501PZ1	C125.TP0501PZ1	125	44	37	36	20	24	26	13	18	5	290	M8
C150.TD0801PZ1	C150.TD0801PZ1	150	54	44	38	25	29	26	12	22	8	520	M10
C175.TD0801PZ1	C175.TD0801PZ1	173	57	47	40	25.5	31.5	26	15	22	8	660	M10
C200.TD0801PZ1	C200.TD0801PZ1	204	61	49.5	45	26	35	26.5	13.5	28	8	870	M10
C250.TD0801PZ1	C250.TD0801PZ1	251	66,5	56,5	60	27,5	39	36	20,5	28	8	1400	M10

주의: 최소 50개 이상 주문 시 직경 d1을 맞춤 제작할 수 있습니다 (구멍 공차 H10 아연 도금 및 H7 흑색 산화 처리).
Dm = 표의 Dm가능 치수까지 보링을 사용하여 홀 크기 확장 가능.