D602

+135° -30° | PA6 +G.F. | RoHS COMPLIANT

04 회전식 핸들과 잠금 피스톤이 있는 2스포크 핸드휠

궤도에 장착된 이동식 수납장용 핸드휠

이 제품은 기존 핸드휠 D207-350의 변형 모델입니다. 특수 조립 키트를 추가함으로써 특정 시장, 즉 레일 위에 설치된 이동식 수납장(모바일 선반) 시장의 요구 사항에 맞게 사용할 수 있습니다. 이 핸드휠은 레일을 따라 선반을 이동시키는 데 사용됩니다. 장착된 잠금 장치 또는 잠금 피스톤은 선반 유닛을 특정 위치에 고정, 정지 또는 배치하는 역할을 합니다.

재질:

강화 및 안정 폴리아미드(polyamide). 오일과 그리스에 저항함.

표면 처리:

새틴처리 (광택이 곱고 부드러운).

색상:

검정 (RAL 9011).

중앙 캡:

회색 폴리아미드 (polyamide) (RAL 7035 cod. 13).

캡 색상:

오렌지색:	(RAL 2004 cod. 02).
파랑	(RAL 5015 cod. 07).
노랑	(RAL 1021 cod. 10).
빨강	(RAL 3000 cod. 16).
녹색	(RAL 6024 cod. 17).
검정	(RAL 9011 cod. 01).

피스톤 잠금 키트:

(1) PA6+GF 홀 커버 링. 색상: 블랙(RAL 9011). 푸시핏 조립. 탈착 가능.

(2) PA6+GF 피스톤 홀더. 색상: 검정색(RAL 9011). 조립 시 3.5x30 드라이버 헤드의 아연 도금 강철 나사 2개를 사용합니다.

(3) 위치 조정 브래킷이 있는 PA6+GF 기어 스틱 d. 26. 색상: 검정색 (RAL 9011). M04 황동 암나사 삽입부가 있습니다.

(5) 위치 조절기가 있는 PA6+GF 기어 스틱 지지대. 색상: 검정색 (RAL 9011).

(6) 아연 도금 스틸 복귀 스프링.

(7) 아연 도금 스틸 와셔.

(8) 아연 도금 스틸 잠금 피스톤. 고정을 위한 5번 육각 렌치용 시트. 피스톤 스트로크 10mm. 핸드휠에서 유효 돌출부 8mm.

인서트:

매끄러운 관통 구멍이 있는 아연 도금스틸 삽입물(공차 H10).

(6mm 키홈 포함)

(4) 손잡이 고정용 흑색산화 처리된 육각 소켓 버튼 헤드 나사 ISO 7838.

(9) 나사산 관통 구멍이 있는 육각형 흑색 산화 처리 강철 인서트.

Copyright ©

Copyright ©

Copyright ©

사이드 핸들:

회전식 손잡이 M202 "유로모델", 검정색 RAL 9011. 손잡이 캡은 회색 폴리아미드(RAL 7035 코드 13) 재질.

고정 방법:

고정 시스템은 키홈 또는 사각홀을 이용하며, 카다로그 기술 노트 참고.

특별 요청 사항:

요청 시 최소 50개 이상 주문하시면, H7 공차의 d1 구멍과 흑색 산화 처리 마감이 된 인서트를 공급해 드릴 수 있습니다.

대응 가능 수량 주문시, 주문 d1 홀 인서트 공급 가능.

대응 가능 수량 주문시, 다른 재질과 다른 표면 처리 인서트 공급 가능.

요청 시 및 특별 수량 주문 시 차트에 표시된 색상으로 제공 가능합니다.

Copyright ©

Copyright ©

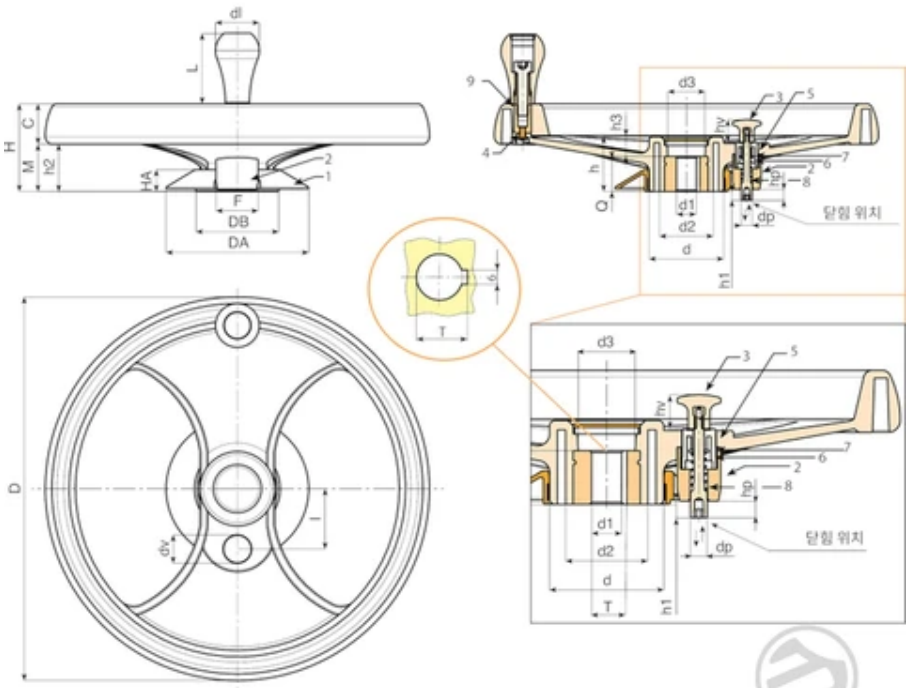

© Copyright
Boteco srl Unipersonale

코드	Art.	D	H	Ht	h	d	M	C	h2	h3	d2	d3	Dm	d1 H10	T	Q	I
D602350.0004	D602350.TD2001H	346	80	86	49.5	67.5	24	56	43.5	17.5	49	35	28	20	22,8	32	55

Dm = 표의 Dm가능 치수까지 보링을 사용하여 홀 크기 확장 가능.
A.R. = 요청 시, 최소 50개부터 제작 가능.

코드	Art.	dv	hv	h1	dp	hp	DA	HA	DB	F	무게(g)
D602350.0004	D602350.TD2001H	20	21	8	10	10	131	20	76	38	1800

Dm = 표의 Dm가능 치수까지 보링을 사용하여 홀 크기 확장 가능.
A.R. = 요청 시, 최소 50개부터 제작 가능.