D603

+135° -30° | PA6 +G.F. | RoHS COMPLIANT

04 접이식 손잡이와 열쇠 잠금 장치가 있는 2스포크 핸드휠

궤도에 장착된 이동식 수납장용 핸드휠

이 제품은 기존 핸드휠 D207-350의 변형 모델입니다. 특수 조립 키트를 추가함으로써 특정 시장, 즉 레일 위에 설치된 이동식 수납장(모바일 선반) 시장의 요구 사항에 맞게 사용할 수 있습니다. 이 핸드휠은 레일을 따라 선반을 이동시키는 데 사용됩니다. 장착된 잠금 장치 또는 잠금 피스톤은 선반 유닛을 특정 위치에 고정, 정지 또는 배치하는 역할을 합니다.

재질:

강화 및 안정 폴리아미드(polyamide). 오일과 그리스에 저항함.

표면 처리:

새틴처리 (광택이 곱고 부드러운).

색상:

검정 (RAL 9011).

중앙 캡:

회색 폴리아미드 (polyamide) (RAL 7035 cod. 13).

캡 색상:

오렌지색: (RAL 2004 cod. 02).
파랑 (RAL 5015 cod. 07).
노랑 (RAL 1021 cod. 10).
빨강 (RAL 3000 cod. 16).
녹색 (RAL 6024 cod. 17).
검정 (RAL 9011 cod. 01).

클램핑 잠금 키트:

(1) PA6+GF 홀 커버 링. 색상: 블랙(RAL 9011). 푸시핏 조립. 탈착 가능.

(2) PA6+GF 피스톤 홀더. 색상: 검정색(RAL 9011). 조립 시 3.5x30 드라이버 헤드의 아연 도금 강철 나사 2개를 사용합니다.

(3) 니켈 도금 잠금장치. 번호가 매겨진 키 2개가 제공됩니다. 키는 어느 위치에서든 제거할 수 있습니다. 핸드휠을 닫으려면 키를 90° 밀고 돌립니다. 잠금 스트로크는 10mm입니다. 핸드휠에서 핀의 유효 돌출부는 8mm입니다. 제공된 키는 핸드휠 테두리에 고정되어 있습니다.

인서트:

매끄러운 관통 구멍이 있는 아연 도금스틸 삽입물(공차 H10).

(6mm 키홈 포함)

(4) 손잡이 고정용 흑색산화 처리된 육각 소켓 버튼 헤드 나사 ISO 7838.

사이드 핸들:

육각형 연결 방식의 M202 "유로모델" 핸드휠에 매끄럽게 접히는 회전식 핸들이 장착되어 있습니다. 핸들은 PA6+GF 재질에 RAL 9011 블랙 색상입니다. 내부 메커니즘은 흑색 산화 처리되었습니다. ISO

7838 규격의 흑색 산화 처리된 육각 소켓 버튼 헤드 나사로 고정됩니다. 핸들 캡은 회색 폴리아미드(RAL 7035 코드 13) 재질입니다.

고정 방법:

고정 시스템은 키홈 또는 사각홀을 이용하며, 카다로그 기술 노트 참고.

특별 요청 사항:

요청 시 최소 50개 이상 주문하시면, H7 공차의 d1 구멍과 흑색 산화 처리 마감이 된 인서트를 공급해 드릴 수 있습니다.

대응 가능 수량 주문시, 주문 d1 홀 인서트 공급 가능.

대응 가능 수량 주문시, 다른 재질과 다른 표면 처리 인서트 공급 가능.

요청 시 및 특별 수량 주문 시 차트에 표시된 색상으로 제공 가능합니다.

Copyright ©

Copyright ©

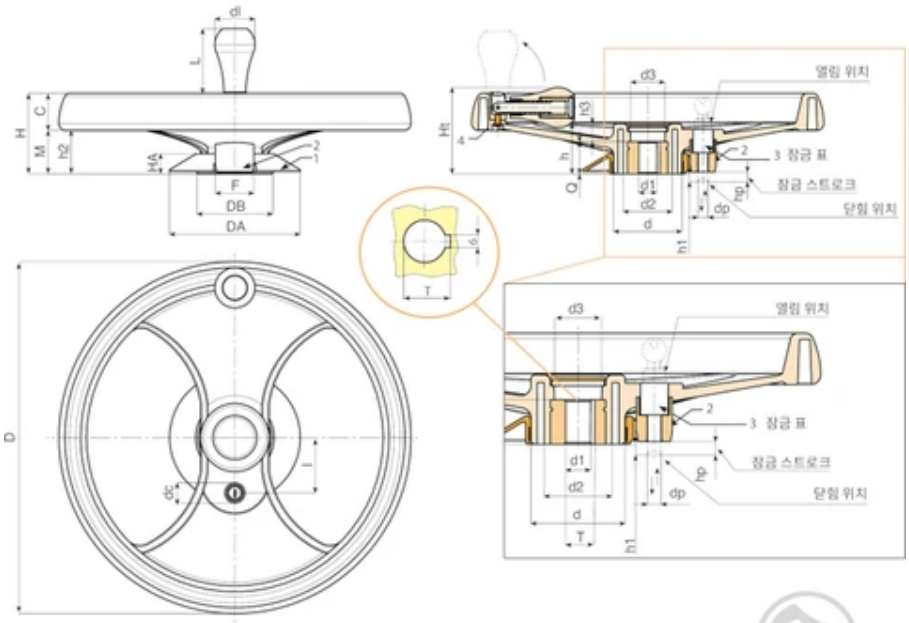

© Copyright
Boteco srl Unipersonale

코드	Art.	D	H	Ht	h	d	M	C	h2	h3	d2	d3	Dm	d1 H10	T	Q	I
D603350.0004	D603350.TD2001H	346	80	86	49.5	67.5	24	56	43.5	17.5	49	35	28	20	22,8	32	55

Dm = 표의 Dm가능 치수까지 보링을 사용하여 홀 크기 확장 가능.
A.R. = 요청 시, 최소 50개부터 제작 가능.

코드	Art.	dc	h1	dp	hp	DA	HA	DB	F	무게(g)
D603350.0004	D603350.TD2001H	20	8	10	10	131	20	76	38	1800

Dm = 표의 Dm가능 치수까지 보링을 사용하여 홀 크기 확장 가능.
A.R. = 요청 시, 최소 50개부터 제작 가능.