D610

+135° -30° | PA6 | RoHS COMPLIANT | PROTECTED MODEL

04 유로모델 스포크 핸드휠, 회전 및 접이식 핸들, 중앙 잠금 노브 포함

궤도에 장착된 이동식 수납장용 핸드휠

본 제품은 D601-D604 시리즈의 진화된 버전입니다. 주로 이동식 수납장에 사용하도록 설계되었습니다. 핸드휠의 바퀴살은 당사의 유로모델 라인에서 볼 수 있는 현대적인 디자인으로 제작되었습니다. 중앙 손잡이에는 핸드휠의 회전을 고정하는 특수 메커니즘이 탑재되어 있습니다. 이 잠금 시스템은 핸드휠을 분리하여 문을 강제로 열 수 없도록 움직임을 차단합니다. 따라서 수납장의 슬라이딩 도어를 안전하게 닫을 수 있어 원치 않는 접근이나 우발적인 움직임을 방지할 수 있습니다. 본 제품은 두 가지 특허(잠금 메커니즘 및 분리 방지 시스템)로 보호받고 있습니다.

재질:

강화 및 안정 폴리아미드(polyamide). 오일과 그리스에 저항함.

표면 처리:

새틴처리 (광택이 곱고 부드러운).

색상:

검정 (RAL 9011).

BOTECO Copyright ©

인서트:

(2) 녹색 폴리아미드 버튼(RAL 6024).

(3) 손잡이를 위치시키는 홈이 있는 슬라이딩 가이드, 아연 도금 스틸.

(4) 손잡이, 스프링, 안전핀 및 잠금핀용 연결 플랜지. 강화 및 안정화된 폴리아미드.

(5) 조화 스테인리스강 유지 스프링(AISI 302).

(6) 구조물의 구멍에 핀을 쉽게 삽입할 수 있도록 육각형 시트와 인출 메커니즘을 갖춘 아연 도금 강철 잠금 핀.

(7) 매끄러운 관통 구멍(공차 H10)과 키가 있는 아연 도금 스틸 삽입물.

(8) 육각형 시트와 고정 원뿔 끝을 가진 흑색 산화 처리 스틸로 된 M8x12 고정 스러스트 핀(DIN 914 - UNI 5927).

(9) 중앙 플랜지를 통해 손잡이에 연결된 아연 도금 스틸 핀. 아래로 내려가면 손잡이가 핸드휠 고정 나사 앞으로 이동합니다. 이렇게 하면 육각 렌치를 넣어 고정 나사를 풀고 캐비닛에서 핸드휠을 제거하는 것이 불가능합니다. 이것은 안전 기능입니다.

중앙 손잡이:

(1) 중앙 강화 폴리아미드 손잡이. 오일 및 그리스에 대한 저항성.

사이드 핸들:

육각형 연결 방식의 M202 "유로모델" 핸드휠에 매립형으로 접히는 회전식 핸들이 장착되어 있습니다. 핸들은 PA6+GF 재질이며, RAL 9011 검정색입니다. 내부 메커니즘은 흑색 산화 처리되었습니다. ISO 7838 규격의 흑색 산화 처리된 육각 소켓 버튼 헤드 나사로 고정됩니다. 핸들 캡은 녹색 폴리아미드(RAL 6023 코드 17) 재질입니다.

BOTECO Copyright ©

특별 요청 사항:

대응 가능 수량 주문시, 주문 d1 홀 인서트 공급 가능.

대응 가능 수량 주문시, 다른 재질과 다른 표면 처리 인서트 공급 가능.

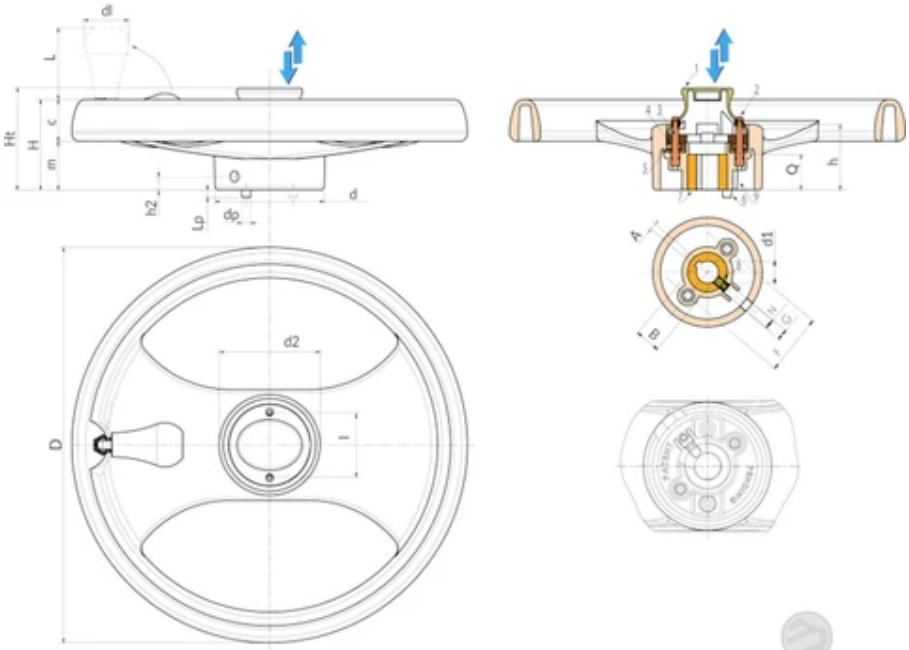

코드	Art.	D	H	Ht	h	m	c	d	dp	Lp	h2	A	B	I	N	G	F
D610350.0006	D610350.TD2001H	350	80	92	59	43	37	98	8	7	12	6	22,8	58	M8	10	55

코드	Art.	d2	dl	L	d1 H10	Q	무게(g)
D610350.0006	D610350.TD2001H	78	40	64	20	32	1800