F178CAT

+135° -30° | PA6 +G.F. | RoHS COMPLIANT

06 МАХОВИЧОК ПОЛНОТЕЛЫЙ С 6 ЛЕПЕСТКАМИ, С УДЕРЖИВАЮЩЕЙ ЦЕПОЧКОЙ И РЕЗЬБОВЫМ ШТЫРЕМ

Маховичок с 6 лепестками

Материалы:

Усиленный полиамид.

Устойчивость к маслам и жирам.

Поверхность:

Сатинирован.

Цвет:

Черный (RAL 9011).

Вставки:

(1) Резьбовой болт из оцинкованной стали (допуск резьбы 6g).

(2) Выточенное крепежное кольцо из оцинкованной стали, закрепленное с помощью резьбового фиксатора, и канавка для удерживающего крючка.

Специальные Запросы:

По запросу, при наличии объемов, вставки могут изготавливаться длиной под заказ.

По запросу цепочка может изготавливаться длиной под заказ.

По запросу, при наличии объемов, вставки могут изготавливаться из другого материала.

По запросу, при наличии объемов, изделия могут изготавливаться другого цвета (внимание: ограниченная гамма цветов), согласно таблице цветов на.

Цепочка:

Цепочка из полиоксиметилена (POM).

Соединительная деталь из никелированной латуни.

Кольцо из пружинной нержавеющей стали (AISI 302).

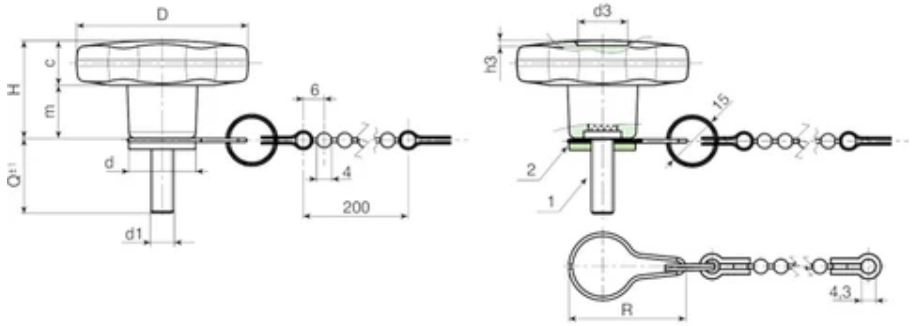

Copyright ©

Код	Арт.	D	H	d	R	c	m	d3	h3	LM	d1 6g	Q	Вес (г)
F17830.0003	F17830.TM05X1001CAT	30	22	15	32	11	11	9	1.5	80	M5	10	13
F17830.0005	F17830.TM05X1601CAT	30	22	15	32	11	11	9	1.5	80	M5	16	14
F17830.0009	F17830.TM05X2001CAT	30	22	15	32	11	11	9	1.5	80	M5	20	15
F17830.0013	F17830.TM05X3001CAT	30	22	15	32	11	11	9	1.5	80	M5	30	16
F17830.0016	F17830.TM05X4001CAT	30	22	15	32	11	11	9	1.5	80	M5	40	17
F17830.0020	F17830.TM06X1001CAT	30	22	15	32	11	11	9	1.5	80	M6	10	18
F17830.0024	F17830.TM06X1601CAT	30	22	15	32	11	11	9	1.5	80	M6	16	19
F17830.0031	F17830.TM06X2001CAT	30	22	15	32	11	11	9	1.5	80	M6	20	20
F17830.0038	F17830.TM06X2501CAT	30	22	15	32	11	11	9	1.5	80	M6	25	20,5
F17830.0043	F17830.TM06X3001CAT	30	22	15	32	11	11	9	1.5	80	M6	30	21
F17830.0052	F17830.TM06X4001CAT	30	22	15	32	11	11	9	1.5	80	M6	40	22
F17830.0060	F17830.TM08X1601CAT	30	22	15	32	11	11	9	1.5	80	M8	16	22
F17830.0064	F17830.TM08X2001CAT	30	22	15	32	11	11	9	1.5	80	M8	20	24
F17830.0072	F17830.TM08X3001CAT	30	22	15	32	11	11	9	1.5	80	M8	30	28
F17830.0077	F17830.TM08X4001CAT	30	22	15	32	11	11	9	1.5	80	M8	40	31
F17830.0085	F17830.TM10X2001CAT	30	22	15	32	11	11	9	1.5	80	M10	20	31
F17830.0088	F17830.TM10X3001CAT	30	22	15	32	11	11	9	1.5	80	M10	30	36
F17830.0091	F17830.TM10X4001CAT	30	22	15	32	11	11	9	1.5	80	M10	40	42
F17840.0007	F17840.TM06X1601CAT	40	24.5	17	33	12	12.5	12	1	130	M6	16	28
F17840.0011	F17840.TM06X2001CAT	40	24.5	17	33	12	12.5	12	1	130	M6	20	28
F17840.0017	F17840.TM06X3001CAT	40	24.5	17	33	12	12.5	12	1	130	M6	30	30
F17840.0021	F17840.TM06X4001CAT	40	24.5	17	33	12	12.5	12	1	130	M6	40	31

Код	Арт.	D	H	d	R	c	m	d3	h3	LM	d1 6g	Q	Вес (г)
F17840.0034	F17840.TM08X1601CAT	40	24.5	17	33	12	12.5	12	1	130	M8	16	31
F17840.0037	F17840.TM08X2001CAT	40	24.5	17	33	12	12.5	12	1	130	M8	20	33
F17840.0041	F17840.TM08X2501CAT	40	24.5	17	33	12	12.5	12	1	130	M8	25	34
F17840.0046	F17840.TM08X3001CAT	40	24.5	17	33	12	12.5	12	1	130	M8	30	36
F17840.0052	F17840.TM08X3501CAT	40	24.5	17	33	12	12.5	12	1	130	M8	35	37
F17840.0055	F17840.TM08X4001CAT	40	24.5	17	33	12	12.5	12	1	130	M8	40	39
F17840.0058	F17840.TM08X4501CAT	40	24.5	17	33	12	12.5	12	1	130	M8	45	41
F17840.0061	F17840.TM08X5001CAT	40	24.5	17	33	12	12.5	12	1	130	M8	50	42
F17840.0083	F17840.TM10X2001CAT	40	24.5	17	33	12	12.5	12	1	130	M10	20	40
F17840.0087	F17840.TM10X3001CAT	40	24.5	17	33	12	12.5	12	1	130	M10	30	44
F17840.0093	F17840.TM10X4001CAT	40	24.5	17	33	12	12.5	12	1	130	M10	40	48
F17840.0096	F17840.TM10X5001CAT	40	24.5	17	33	12	12.5	12	1	130	M10	50	52
F17850.0016	F17850.TM08X1501CAT	50	29	20	35	14	15	14.5	1.5	130	M8	15	51
F17850.0021	F17850.TM08X2001CAT	50	29	20	35	14	15	14.5	1.5	130	M8	20	52
F17850.0026	F17850.TM08X3001CAT	50	29	20	35	14	15	14.5	1.5	130	M8	30	55
F17850.0032	F17850.TM08X4001CAT	50	29	20	35	14	15	14.5	1.5	130	M8	40	58
F17850.0056	F17850.TM10X2001CAT	50	29	20	35	14	15	14.5	1.5	130	M10	20	58
F17850.0059	F17850.TM10X2501CAT	50	29	20	35	14	15	14.5	1.5	130	M10	25	60
F17850.0064	F17850.TM10X3001CAT	50	29	20	35	14	15	14.5	1.5	130	M10	30	63
F17850.0071	F17850.TM10X4001CAT	50	29	20	35	14	15	14.5	1.5	130	M10	40	64
F17850.0078	F17850.TM10X5001CAT	50	29	20	35	14	15	14.5	1.5	130	M10	50	67
F17850.0094	F17850.TM12X2001CAT	50	29	20	35	14	15	14.5	1.5	130	M12	20	66
F17850.0097	F17850.TM12X3001CAT	50	29	20	35	14	15	14.5	1.5	130	M12	30	70
F17850.0100	F17850.TM12X4001CAT	50	29	20	35	14	15	14.5	1.5	130	M12	40	75
F17850.0104	F17850.TM12X5001CAT	50	29	20	35	14	15	14.5	1.5	130	M12	50	80
F17860.0011	F17860.TM08X3001CAT	60	34	24	38	16	18	18	1.5	130	M8	30	74
F17860.0014	F17860.TM08X4001CAT	60	34	24	38	16	18	18	1.5	130	M8	40	77
F17860.0025	F17860.TM10X2001CAT	60	34	24	38	16	18	17,5	1.5	130	M10	20	77
F17860.0033	F17860.TM10X3001CAT	60	34	24	38	16	18	17,5	1.5	130	M10	30	83
F17860.0039	F17860.TM10X4001CAT	60	34	24	38	16	18	17,5	1.5	130	M10	40	88
F17860.0042	F17860.TM10X5001CAT	60	34	24	38	16	18	17,5	1.5	130	M10	50	91
F17860.0056	F17860.TM12X2001CAT	60	34	24	38	16	18	18	1.5	130	M12	20	98
F17860.0061	F17860.TM12X3001CAT	60	34	24	38	16	18	18	1.5	130	M12	30	105
F17860.0065	F17860.TM12X4001CAT	60	34	24	38	16	18	18	1.5	130	M12	40	112
F17860.0069	F17860.TM12X5001CAT	60	34	24	38	16	18	18	1.5	130	M12	50	119

LM = Максимальная прессуемая длина.