J124

+80° -20° | PA6.6 | C10 | RoHS COMPLIANT

10 범용 쿼터턴 플라스틱 캠 잠금장치 M22 나사산, 윙핀 소켓 키 포함

1/4바퀴 돌리면 M22잠김 M22

재질:

(1) 강화 PA6.6 폴리아미드 재질의 잠금 본체 M22x1.5(스테이터). 오일 및 그리스에 대한 내성.

(2) 강화 PA6.6 폴리아미드로 만들어진 윙핀 키용 홈 모양.

(3) 다이캐스트 자막 육각형 잠금 너트 M22x1,5.

(4) 고무 개스킷.

(5) 스틸 캠(E=0 직선, E=2,4,6,8,10 바깥쪽으로 형성, E=-2 안쪽으로 형성).

(6) 필립스 스틸 고정 나사 M6x10.

표면 처리:

(1) 새틴(광택이 곱고 부드러운).

(2-3-4-5-6) 부드럽게.

색상:

(1) 검정 (RAL 9011).

(2-3-4-5-6) 표준 아연 도금.

키: (선택형):

적색 폴리아미드 키(PA6), 제품 번호 J090.

주의: 열쇠는 제공되지 않습니다. 별도로 주문해야 합니다.

Rotazione: 90°

Richieste Speciali:

Su richiesta è possibile avere la serratura completa della sua chiave. Aggiungere la lettera C in fondo al codice principale.

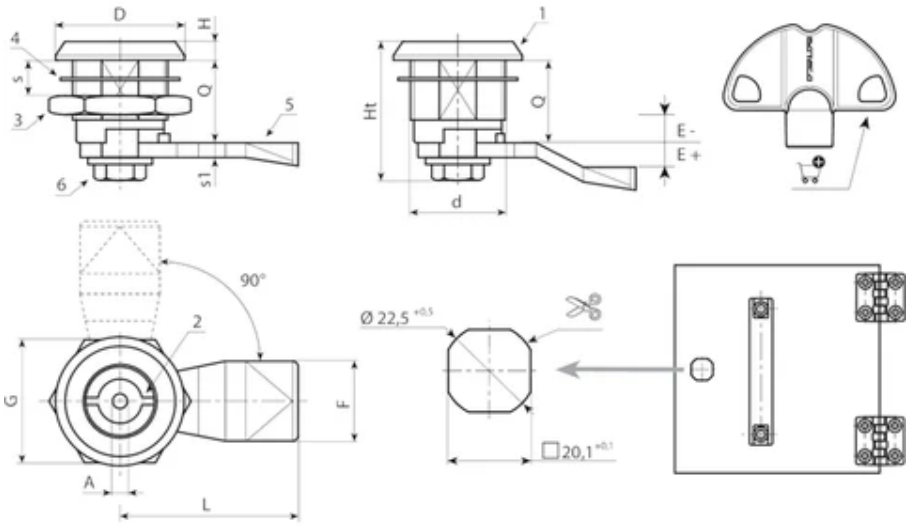

Copyright ©

코드	Art.	A	d	D	L	Q	E	F	G	Ht	H	s (최대)	s1	무게(g)	키
-	J12422.T03E-4X4501	3	M22	28	45	18	-4	19	27	31,5	4	8	4	-	J09050.TP0316
-	J12422.T03E-2X4501	3	M22	28	45	18	-2	19	27	31,5	4	8	4	-	J09050.TP0316
-	J12422.T03E00X4501	3	M22	28	45	18	0	19	27	31,5	4	8	4	-	J09050.TP0316
-	J12422.T03E02X4501	3	M22	28	45	18	2	19	27	31,5	4	8	4	-	J09050.TP0316
-	J12422.T03E04X4501	3	M22	28	45	18	4	19	27	31,5	4	8	4	-	J09050.TP0316
-	J12422.T03E06X4501	3	M22	28	45	18	6	19	27	31,5	4	8	4	-	J09050.TP0316
-	J12422.T03E08X4501	3	M22	28	45	18	8	19	27	31,5	4	8	4	-	J09050.TP0316
-	J12422.T03E10X4501	3	M22	28	45	18	10	19	27	31,5	4	8	4	-	J09050.TP0316
-	J12422.T03E12X4501	3	M22	28	45	18	12	19	27	31,5	4	8	4	-	J09050.TP0316
-	J12422.T05E-4X4501	5	M22	28	45	18	-4	19	27	31,5	4	8	4	-	J09050.TP0516
-	J12422.T05E-2X4501	5	M22	28	45	18	-2	19	27	31,5	4	8	4	-	J09050.TP0516
-	J12422.T05E00X4501	5	M22	28	45	18	0	19	27	31,5	4	8	4	-	J09050.TP0516
-	J12422.T05E02X4501	5	M22	28	45	18	2	19	27	31,5	4	8	4	-	J09050.TP0516
-	J12422.T05E04X4501	5	M22	28	45	18	4	19	27	31,5	4	8	4	-	J09050.TP0516
-	J12422.T05E06X4501	5	M22	28	45	18	6	19	27	31,5	4	8	4	-	J09050.TP0516
-	J12422.T05E08X4501	5	M22	28	45	18	8	19	27	31,5	4	8	4	-	J09050.TP0516
-	J12422.T05E10X4501	5	M22	28	45	18	10	19	27	31,5	4	8	4	-	J09050.TP0516
-	J12422.T05E12X4501	5	M22	28	45	18	12	19	27	31,5	4	8	4	-	J09050.TP0516