K617

+80° -0° | PA6 | PPMA | RoHS COMPLIANT

11 ИНДИКАТОР ПОЛОЖЕНИЯ ЧЕТЫРЕХРАЗРЯДНЫЙ С РУЧКОЙ УПРАВЛЕНИЯ

Индикаторы положения и комплектующие

Материалы:

(1) Ручка управления:

Полиамид, армированный стекловолокном.
Устойчивость к маслам и жирам.

(5) Индикатор положения

Полиамид и полиметилметакрилат (PMMA).

Втулка соединения с валом:

Автоматная сталь.

(2-3) Установочный винт:

Сталь C40.

Поверхность:

(1-4) Сатинирован.

(5) Гладк.

Цвет:

(1) Ручка управления:

Черный (RAL 9011 код 01).

(5) Индикатор положения

Черный (RAL 9011 код 01).

Оранж. (RAL 2004 код 02).

Сер. (РАЛ 7035 код. 13).

(2-3) Установочный винт:

Воронен.

Втулка соединения с валом:

Воронен.

(4) Пробка:

Черный (RAL 9011 код 01).

Оранж. (RAL 2004 код 02).

Сер. (РАЛ 7035 код. 13).

Система крепления:

(2) Установочный винт DIN 914 для крепления втулки индикатора к валу.

(2) Установочный винт DIN 914 для крепления ручки к валу.

ВНИМАНИЕ:

Индикатор и ручка не скреплены друг с другом. Сначала индикатор крепится к валу с помощью установочного винта (2); затем к тому же валу крепится ручка с помощью установочного винта (3).

Вставки:

Втулка со сквозным отверстием из оцинкованной стали (допуск отверстия H10) того же диаметра, что и втулка индикатора.

Характеристики индикатора положения:

Технические характеристики индикатора положения приведены в описании артикула K610.

Специальные Запросы

Только относительно индикатора положения.

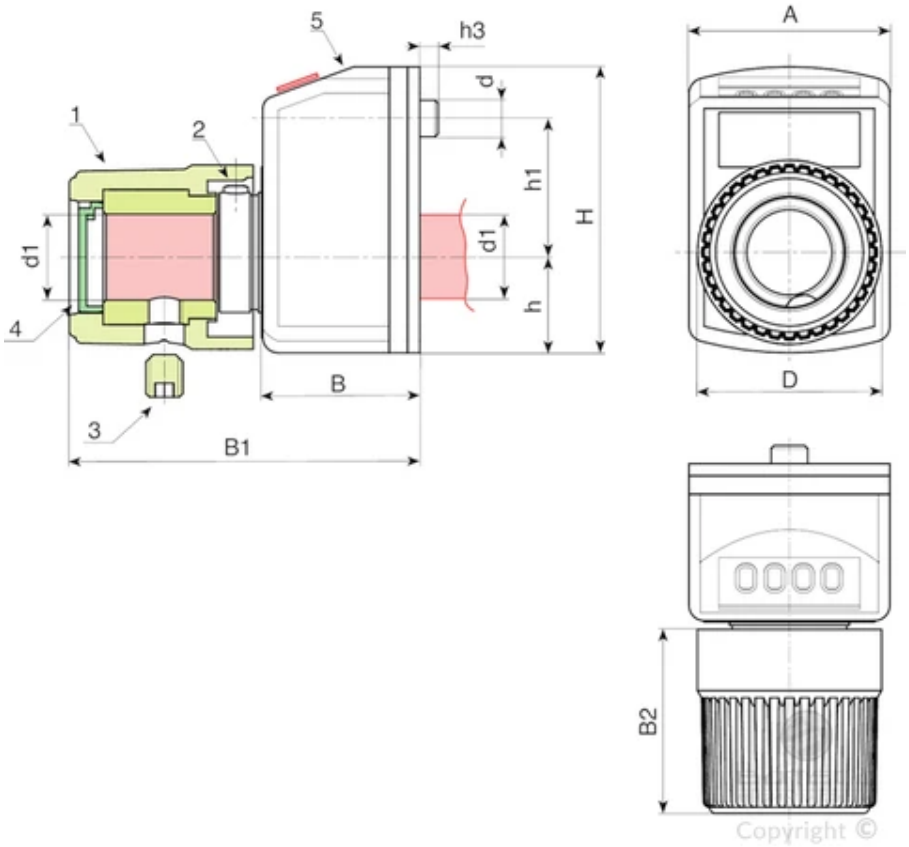

Код	арт.	A	H	B	B1	B2	h	h1	h3	D	d	d1 H10	Вес (г)
-	ART_K617047.TD140102.....	33	47	24	55	32	16,5	22	5	30	6	14	130