K620

+80° -0° | PA6 | PPMA | RoHS COMPLIANT

11 BLOCCHETTO NUMERATORE A 5 CIFRE

Blocchetti numeratori ed accessori

Materiali:

(1-2) Cassa Numeratore:

Poliammide rinforzata con fibra di vetro. Resistente ad oli e grassi.

(3) Grano di fissaggio:

K620: Acciaio C45

K620CIN: Acciaio inox, (Aisi 304).

(4) Bussola di collegamento con albero:

K620: Acciaio automatico.

K620CIN: Acciaio inox, (Aisi 303).

(5) Finestra:

Polimetilmetacrilato (PMMA).

(6) Ghiere numerate:

Poliammide.

Superficie:

(1-2-6) Liscia

(4) Liscia da tornitura fine.

(5) Liscia, con effetto lettura facilitata.

Colore:

(1) Coperchio cassa:

Nero (RAL 9011 cod. 01)

(2) Cassa:

K620: Nero (RAL 9011 cod. 01).

K622: Arancio (RAL 2004 cod. 02).

K623: Grigio (RAL 7035 cod. 13).

(3) Grano di fissaggio:

K620: Brunito.

K620CIN: Naturale.

(4) Bussola di collegamento

K620: Brunita.

K620CIN: Naturale.

(5) Finestra:

Trasparente.

(6) Ghiere numerate:

Ghiera nera con numero in colore bianco.

Caratteri ghiere numerati:

Tampografati di bianco. Altezza carattere circa 4 mm.

Rapporto di riduzione (GR):

Il rapporto di riduzione stabilisce che numero deve apparire sul numeratore dopo aver fatto un giro completo (360°). Per esempio scegliendo un rapporto di riduzione pari a 15 , dopo un

giro sulla finestra si vedrà la cifra 015. La posizione del decimale aiuterà a de-moltiplicare la misura; infatti scegliendo una cifra decimale lo 015 diventa 01,5.

Posizione di lettura / montaggio (PL):

Il blocchetto numeratore può essere posizionato sull'applicazione in quattro posizioni differenti. Vi preghiamo di scegliere la più idonea al vostro utilizzo:

P1 = Verticale con numeri parte superiore.

P2 = Verticale con numeri in parete verticale.

P3 = Orizzontale con numeri in parete inclinata.

P4 = Orizzontale con numeri in parete verticale.

Senso di rotazione (SR):

O= incremento dei valori con rotazione Oraria

A= incremento dei valori con rotazione Anti-Oraria

Punto decimale (PD):

Il blocchetto numeratore può essere scelto anche con il punto decimale.In questo caso, avendo tre cifre la posizione decimale è così disponibile:

PD = 0 - nessun decimale indicato (00000)

PD = 1 - una cifra decimale indicata (0000.0)

PD = 2 - due cifre decimali indicate (000.00)

PD = 3 - tre cifre decimali indicate (00.000)

PD = 4 - quattro cifre decimali indicate (0.0000)

Guarnizione base cassa:

Ogni numeratore viene fornito con la guarnizione base cassa in poliuretano espanso nero. Per averne di aggiuntivi ordinare il codice K607067.

Richieste speciali:

Su richiesta può essere fornita una bussola di riduzione K605 in acciaio brunito per il foro albero: diametri disponibili: 08 - 10 - 12 - 14 - 18.

Su richiesta può essere fornito il piolino anti-rotazione con compensazione del gioco.

Su richiesta può essere fornita separatamente una prolunga intermedia per cassa base, (K606067).

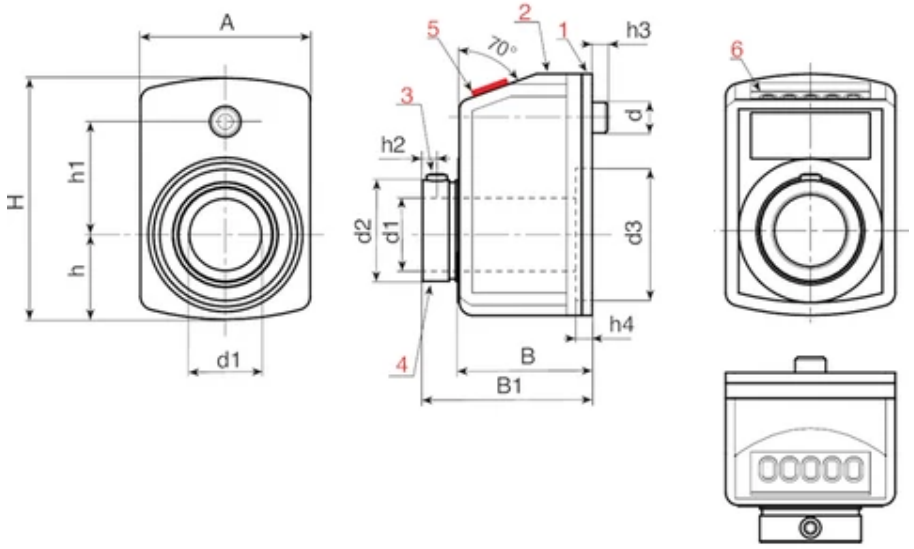

Copyright ©

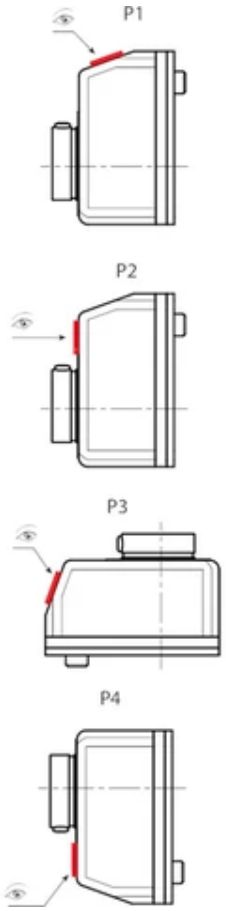

Copyright ©

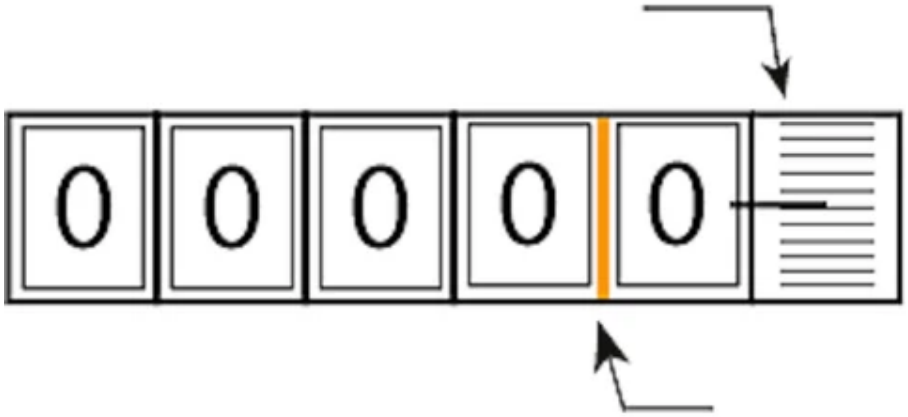

Copyright ©

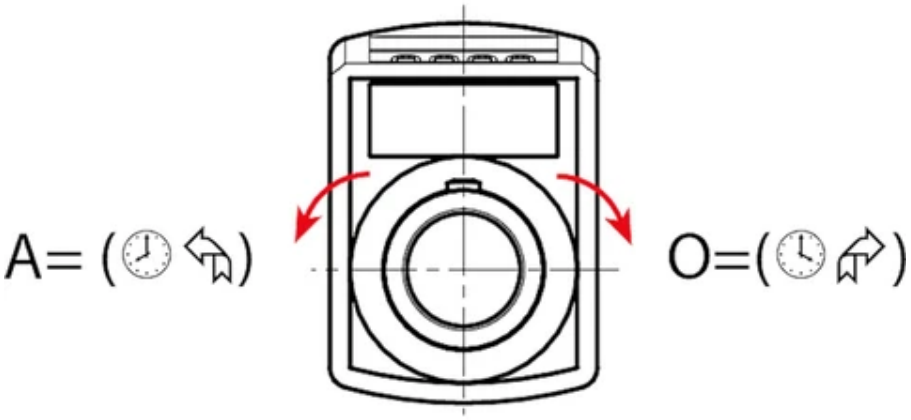

Copyright ©

K606067

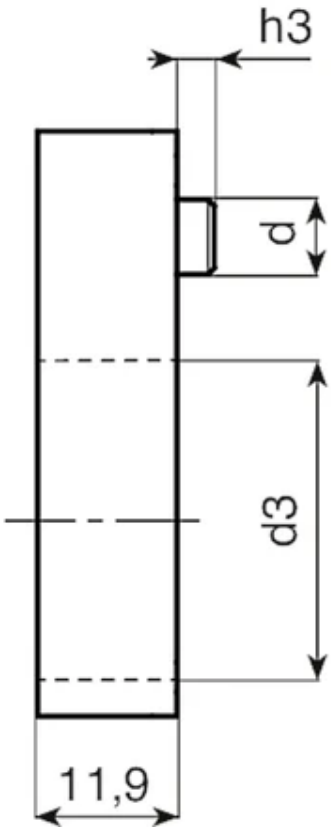

Copyright ©

art.	H	A	h	h1	h2	h3	h4	B	B1	d	d2	d3	d1 H7	GR	SR	PL	PD
K620067.TD20.....	67,5	48	25,5	30	3,5	6	2	30	38,5	6	27	40	20	10 - 12/5 - 15 -17/5 - 20 - 25 - 30 - 39/375 - 40 - 50 - 60 - 78/75 - 80 - 100	O-A	P1-P2-P3-P4	0-1-2-2-4
K622067.TD20.....	67,5	48	25,5	30	3,5	6	2	30	38,5	6	27	40	20	10 - 12/5 - 15 -17/5 - 20 - 25 - 30 - 39/375 - 40 - 50 - 60 - 78/75 - 80 - 100	O-A	P1-P2-P3-P4	0-1-2-2-4
K623067.TD20.....	67,5	48	25,5	30	3,5	6	2	30	38,5	6	27	40	20	10 - 12/5 - 15 -17/5 - 20 - 25 - 30 - 39/375 - 40 - 50 - 60 - 78/75 - 80 - 100	O-A	P1-P2-P3-P4	0-1-2-2-4
K620067.TD20.....CIN	67,5	48	25,5	30	3,5	6	2	30	38,5	6	27	40	20	10 - 12/5 - 15 -17/5 - 20 - 25 - 30 - 39/375 - 40 - 50 - 60 - 78/75 - 80 - 100	O-A	P1-P2-P3-P4	0-1-2-2-4
K622067.TD20.....CIN	67,5	48	25,5	30	3,5	6	2	30	38,5	6	27	40	20	10 - 12/5 - 15 -17/5 - 20 - 25 - 30 - 39/375 - 40 - 50 - 60 - 78/75 - 80 - 100	O-A	P1-P2-P3-P4	0-1-2-2-4
K623067.TD20.....CIN	67,5	48	25,5	30	3,5	6	2	30	38,5	6	27	40	20	10 - 12/5 - 15 -17/5 - 20 - 25 - 30 - 39/375 - 40 - 50 - 60 - 78/75 - 80 - 100	O-A	P1-P2-P3-P4	0-1-2-2-4

Note: Per i passi "/5" i valori aritmetici non visualizzati.
In fase di ordinazione vi preghiamo di inserire nei punti del codice le opzioni scelte.
Esempio 1:

Esempio 1: per un blocchetto da 5 cifre (K620067) con un albero da 20 mm (d1), - di colore arancio (K622), - con rapporto di riduzione (GR) 50, - con rotazione in senso orario (SR) O, con posizione di lettura (PL) P2, - con quattro cifre decimali (PD) 4, il codice completo è così formato: K622067.TD20050OP24.
oppure
Esempio 2: per un blocchetto da 5 cifre (K620067) con un albero da 20mm (d1) in acciaio inox, - di colore nero (K620), - con rapporto di riduzione (GR) 15, - con rotazione in senso anti-orario (SR) A, con posizione di lettura (PL) P3, - con quattro cifre decimali (PD) 4, il codice completo è così formato: K620067.TD20015AP34CIN.

art.	H	Peso (g)
K620067.TD20.....	67,5	100
K622067.TD20.....	67,5	100
K623067.TD20.....	67,5	100
K620067.TD20.....CIN	67,5	100
K622067.TD20.....CIN	67,5	100
K623067.TD20.....CIN	67,5	100

Note: Per i passi "/5" i valori aritmetici non visualizzati.
In fase di ordinazione vi preghiamo di inserire nei punti del codice le opzioni scelte.
Esempio 1:
Esempio 1: per un blocchetto da 5 cifre (K620067) con un albero da 20 mm (d1), - di colore arancio (K622), - con rapporto di riduzione (GR) 50, - con rotazione in senso orario (SR) O, con posizione di lettura (PL) P2, - con quattro cifre decimali (PD) 4, il codice completo è così formato: K622067.TD20050OP24.
oppure
Esempio 2: per un blocchetto da 5 cifre (K620067) con un albero da 20mm (d1) in acciaio inox, - di colore nero (K620), - con rapporto di riduzione (GR) 15, - con rotazione in senso anti-orario (SR) A, con posizione di lettura (PL) P3, - con quattro cifre decimali (PD) 4, il codice completo è così formato: K620067.TD20015AP34CIN.