K660

+80° -0° | PA6 | PPMA | RoHS COMPLIANT

11 중력 인디게이터 / 넘버링 블록

중력식 위치 표시기 및 액세서리

재질:

인디게이터 케이스 :

유리섬유 강화 폴리아미드. 오일 및 그리스에 대한 내성이 뛰어납니다.

투명 커버:

폴리메타크릴산(Polymethylmethacrylate) (PMMA).

넘버링용 링:

폴리아미드(Polyamide)

표면 처리:

부드러움

색상:

인디게이터 케이스 :

검정.

커버:

투명

넘버링용 링:

검정 바탕, 흰색 숫자.

케이스 타입:

일반형:

먼지 방지용 씰 처리.

기어 측정 비율(GR):

측정 비율은 주어진 회전수로 측정 거리를 결정함. 예를 들어, 단일 화살표 표시기와 20 측정 비율은 화살표 핸드휠의 20회 회전마다 360도 회전 기어를 이동시키고, 또한 총 거리가 화살표로 알려진다.

십진숫자 표기(PD):

디지털 카운터는 소수점 표시 기능도 제공합니다. 이 경우, 5자리 숫자에 대한 소수점 위치는 다음과 같습니다.

PD = 0 – 소수점 없음 (00000)

PD = 1 – 소수점 1자리용 (0000.0)

PD = 2 – 소수점 2자리용 (000.00)

PD = 3 – 소수점 3자리용 (00.000)

PD = 4 – 소수점 4자리용 (0.0000)

회전 방향 (SR):

O= 시계방향

A= 반시계방향

화살표:

인디게이터는 1 또는 2개의 화살표 공급 가능:

1번 화살표:

측정 비율 표시

2번 화살표:

측정 비율 표시, 흰색 추가 측정용 측정비율 1:1

측정 단위:

측정 눈금 검정. 표준형 눈금의 경우 상단 및 하단 눈금이 선택한 측정 비율과 결합 되며, 예를 들어, 측정 비율 20의 경우 0에서 20까지의 숫자로 표기되며, 선택한 회전 방향으로 측정이 진행 됨.

특별 요청 사항:

요청시, 인디게이터 의 경우 투명 커버 PA6 아세톤에 저항하는 것으로 공급 가능.

상기 요청 사항과 대응 가능 수량 인디게이터 주문시, 응축 방지 또는 방진 기능의 파라핀 오일로 채워 공급 가능.

• 상기 요청 사항과 대응 가능 수량에 따라, 요청 디자인 대응 공급 가능(축척값 또는 추가 로고 또는 그래픽 등).

상기 요청 사항과 대응 가능 수량에 따라, 2 또는 3가지 색상으로 공급 가능.

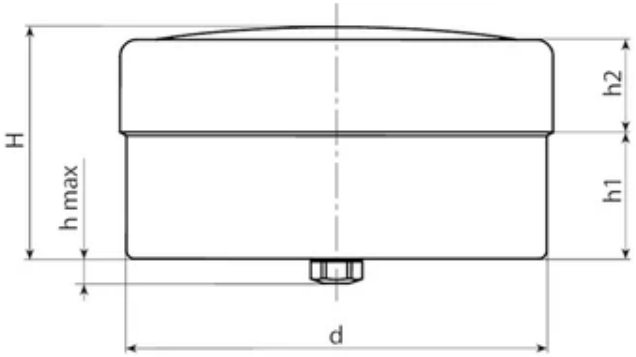

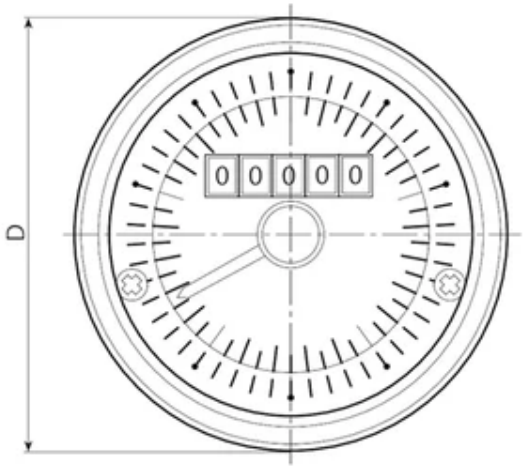

Copyright ©

art.	D	d	H	h	h1	h2	GR	PD	SR	F0	F1	무게(g)
K660080.....	86.8	84.8	29.8	5	15.6	12.7	2-2/5-3-4-5-6-8-10-15	0-1-2-3-4	O-A	1	2	200

주문시, 상기 코드 대신, 고객 지정 옵션을 입력하여야 함(하기 예시 참고).
예1 : 인디게이터 지름 80 (K660080.....) – 기어 측정 비율(GR) 08 – 시계 방향 O – 2개 화살표 2 – 2개의 소수점 - 최종 코드 폼 : K660080.0082O2.
또한:
예2 : 인디게이터 지름80(K660080.....) – 기어 측정 비율(GR) 15 – 반시계 방향 A – 1개 화살표 1 – 4개의 소수점 - 최종 코드 폼 : K660080.0154A1.