K905

+135° -30° | PA6 +G.F. | RoHS COMPLIANT

11

МАХОВИК УПРАВЛЕНИЯ ПОЛНОТЕЛЫЙ С ГНЕЗДОМ ДЛЯ ИНДИКАТОРА, ПОВОРОТНОЙ И ОТКИДНОЙ РУКОЯТКОЙ И ФИКСИРУЮЩЕЙ РУЧКОЙ

Маховики управления с гнездом для гравитационного индикатора

Материалы:

Усиленный и стабилизированный полиамид.

Устойчивость к маслам и жирам.

Поверхность:

Сатинирован.

Цвет:

Черный (RAL 9011).

Вставка:

Втулка с гладким сквозным отверстием из оцинкованной стали (допуск отверстия H10).

Устанавливаемый индикатор:

Встраиваются гравитационные индикаторы серии K650 или K660. Индикатор используется только в вертикальном положении (горизонтальная ось машины). Индикатор и соответствующий установочный винт d7 приобретаются отдельно. Более подробная информация приведена на страницах артикулов K650 и K660.

(*) С помощью адаптера KS08050.T01 можно установить индикатор K650050.

Боковая вставка:

Латунная втулка со сквозным резьбовым отверстием.

Боковая рукоятка:

Поворотная рукоятка арт. M136.

Маховик крепления:

Цилиндрический маховик G793-36 с резьбовым болтом.

Крепление:

Информацию о любых системах крепления, выполнении шпоночных пазов и/или квадратных отверстий см. технических примечаниях, прилагаемых к каталогу.

Специальные Запросы:

По запросу при минимальном заказе 50 штук вставки могут поставляться с отверстием d1 с допуском H7 и вороненой отделкой.

По запросу, при наличии объемов, вставки могут изготавливаться с отверстием d1 согласно чертежа.

По запросу, при наличии объемов, вставки могут изготавливаться из другого материала/с другим покрытием.

Индикатор заказывается отдельно

По запросу, при наличии объемов, гнездо индикатора может быть изменено.

Соответствие диаметров/индикаторов

d5=50 --> K650050

d5=80 --> K650080 или K660080

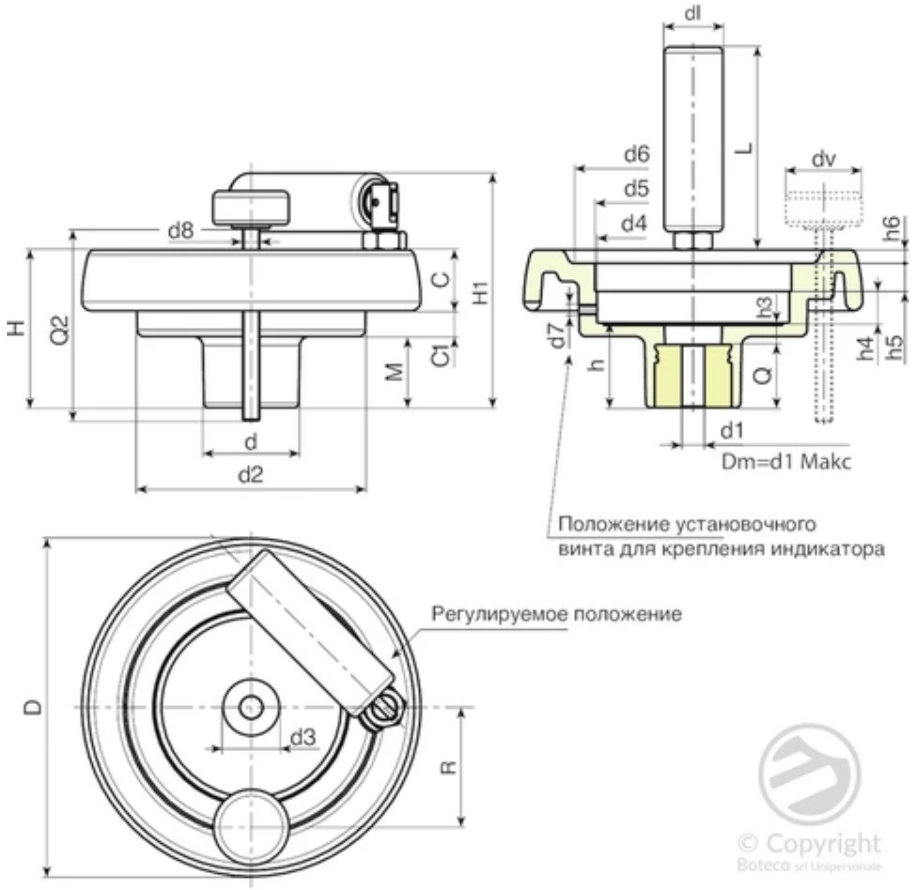

Код	арт.	D	H	H1	d	d2	M	C	C1	d3	d4	d5	d6	d7	h	h3	h4
K905130.0002	K905130.T080P6.801P	130	65.5	94	42	98	28.5	23,5	13,5	29	85.2	80*	90	M6	34	10	13.5
K905150.0003	K905150.T080P6.801P	149	69	104	42	101	31	25.5	12.5	29	85.2	80*	106	M6	37	9	13.5
K905175.0006	K905175.T080P6.801P	174	73	108	41	114	30	31.5	11.5	26	85.2	80*	126	M6	39	11	13.5
K905200.0001	K905200.T080P6.801P	201	71	106	46	136	24,5	32	14,5	30	85.2	80*	145	M6	35	12	13.6

Код	арт.	h5	h6	R	d8	dl	L	Dm	d1	Q	Вес (г)
K905130.0002	K905130.T080P6.801P	12.5	5	54	M8	25	76	20	6.8	24	430
K905150.0003	K905150.T080P6.801P	12.5	6.5	57	M8	26	89	20	6.8	28	615
K905175.0006	K905175.T080P6.801P	12.5	8	60	M8	26	89	20	6.8	28	835

Код	арт.	h5	h6	R	d8	dl	L	Dm	d1	Q	Вес (г)
K905200.0001	K905200.T080P6.801P	12.5	10	71	M8	26	97	22	6.8	23	999