M202

+135° -30° | PA6 +G.F. | RoHS✓ COMPLIANT

13 GREB MED DREJELIGT HÅNDTAG AF TYPEN “EUROMODEL” MED SKRUE OG BØSNING

Drejelige håndtag



Materialer:

Forstærket polyamid.

Olie- og fedtbestandig.

Overflade:

Satineret.

Farve:

Sort	(RAL 9011).

Central prop:

(1) Grå polyamid (RAL 7035 kod. 13).

Alternative propfarver:

Orange	(RAL 2004 kod. 02).
Blå	(RAL 5015 kod. 07).
Gul	(RAL 1021 kod. 10).
Rød	(RAL 3000 kod. 16).
Grøn	(RAL 6024 kod. 17).
Sort	(RAL 9011 kod. 01).

Indsatser:

(2) Gevindskåret cylinderhovedskrue med indvendig sekskant af poleret stål DIN 912.

(3) Adapterbøsning med gennemgående hul af forzinket stål.

OBS:

Håndtaget leveres demonteret og i separat indpakning.

Andre muligheder:

På forespørgsel og i funktion af antal kan indsatsene leveres med andre længder.

På forespørgsel og i funktion af antal kan indsatsene leveres i andre materialer.

Farver på forespørgsel og i funktion af antal (bemærk, begrænset udvalg) iht. farvetabel.

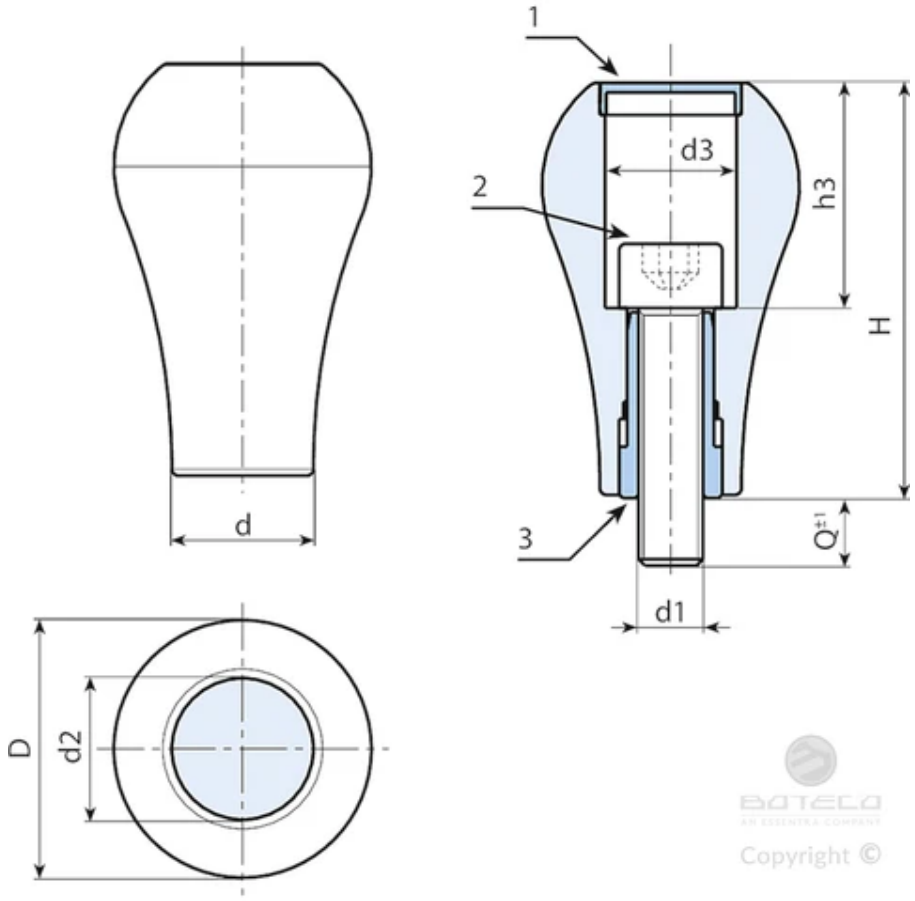

Copyright ©

Kode	art.	H	D	d	d2	d3	h3	d1 6g	Q	Vægt (g)
M20264.0002	M20264.TM08X1101Z1	64	40	22,5	22	20,5	34,5	M8	9	92
M20264.0006	M20264.TM10X1101Z1	64	40	22,5	22	20,5	34,5	M10	10,5	97