O452

+135° -30° | PA6 +G.F. | RoHS✓ COMPLIANT

15 DOBRADIÇA UNIVERSAL PARA MONTAGEM DE PORTA DE CANTO COM CASQUILHO ROSCADO

Dobradiça de plástico com inserções roscadas


Copyright ©

Materiais:

Poliamida reforçada.

Resistente a óleos e massas lubrificantes.

Superfície:

Acetinada.

Cor:

Preto (RAL 9011).

Inserções:

Pino em aço zincado.

Casquilho com furo roscado cego em latão (tolerância de rosca 6H).

(*) Casquilho com furo roscado cego em aço zincado (tolerância de rosca 6H).

Pedidos especiais:

Nenhum.

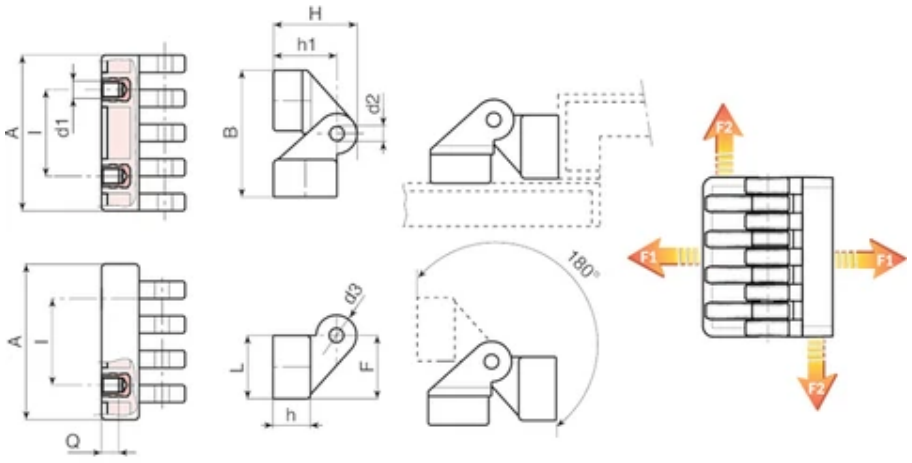

Copyright ©

Código	art.	l	C	A	B	L	F	h	h1	H	d2	d3	d1 6H	Q	Peso (g)	F1 (N)	F2 (N)
O45230.0001	O45230.TM0501	15	28	30	36,5	17	17,5	11	19	24,5	4	11	M5	6	26	1180	1130
O45254.0001	O45254.TM0601	30	33,8	54	44,5	21,5	22	13	22,5	30	5	15	M6	7	58	1520	2980
O45278.0001	O45278.TM0801	42	47	78	62	30	30,5	18,5	31,5	42,5	8	22	(*) M8	9	178	885	2875