O455

+135° -30° | PA6 +G.F. | RoHS✓ COMPLIANT

15 DOBRADIÇA UNIVERSAL PARA MONTAGEM DE PORTA DE CANTO COM PERNO E INSERÇÃO ROSCADA

Dobradiça de plástico com inserções roscadas

Materiais:

Poliamida reforçada.

Resistente a óleos e massas lubrificantes.



BOTECO
Copyright ©

Superfície:

Acetinada.

Cor:

Preto (RAL 9011).

Inserções:

Pino em aço zincado.

Parafuso prisioneiro roscado em aço zincado (tolerância de rosca 6g).

Casquilho com furo roscado cego em latão (tolerância de rosca 6H).

Pedidos especiais:

Nenhum.

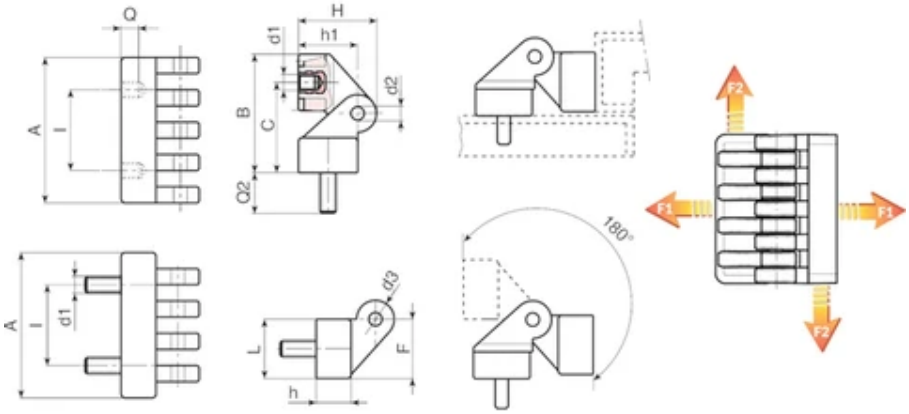

BOTECO
Copyright ©

Código	art.	l	C	A	B	L	F	h	h1	H	d2	d3	d1	Q	Q2	Peso (g)	F1 (N)
O45554.0001	O45554.TM0601	30	22,5	54	44	21,5	22	13	22,5	30	5	15	M6	7	15	72	295

Código	art.	F2 (N)
O45554.0001	O45554.TM0601	1670