P540

+135° -30° | AVP | Aisi 303 | SBS | RoHS COMPLIANT

16

ОПОРА СТАЛЬНАЯ ЦЕЛЬНАЯ С ШАРНИРНЫМ СТЕРЖНЕМ ТИПА А, ШАРОВОЙ ГОЛОВКОЙ 12,5 И ПРОТИВОСКОЛЬЗЯЩИМ ОСНОВАНИЕМ

Металлические опоры с шарнирным стержнем + противоскользящее основание

Материалы:

P540:

Основание опоры из выточенной автоматной стали.

P540CIN:

Основание опоры из выточенной нержавеющей стали (AISI 303).

Поверхность:

Гладк.

Цвет:

P540:

Стандартная синяя оцинковка.

P540CIN:

Натуральн.

Вставки:

P540:

Шарнирный резьбовой стержень (шаровая головка 12,5) с шестигранным основанием из оцинкованной стали (допуск резьбы 6g).

P540CIN:

Шарнирный резьбовой стержень (шаровая головка 12,5) с шестигранным основанием из нержавеющей стали (AISI 303) (допуск резьбы 6g).

Крепление стержня:

Недемонтируемый стержень. Шаровая головка не извлекается, так как край гнезда прибит.

Противоскользящее основание:

Противоскользящее основание из термопластичной резины TPV, твердость 75 Shore, черного цвета RAL 9011.

Устойчивость к маслам и жирам. Устанавливается вдавливанием.

Специальные запросы:

По запросу, при наличии объемов, вставки могут изготавливаться длиной под заказ.

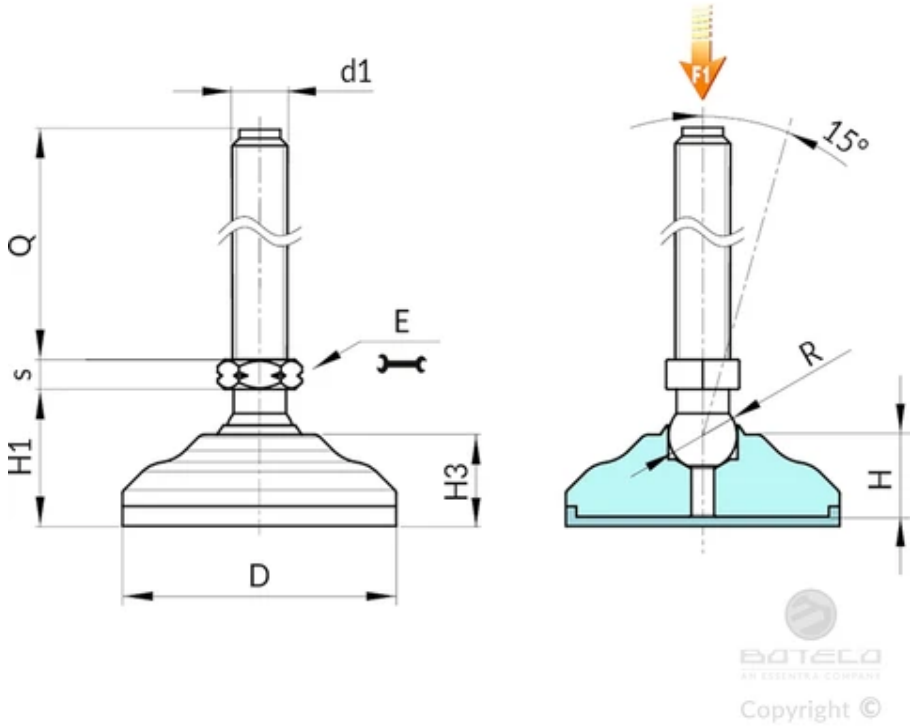

Версия P540: Опора из оцинкованной стали со стержнем типа A (с шестигранником) и шаровой головкой 12,5 - противоскользящее основание из термопластичной резины TPV

Код	Арт.	D	H	H1	H3	E	s	R	d1 6g	Q	Вес (г)	F1_(kN)
P54040.0009	P54040.VZM08X45	40	15	26	17.5	13	5	12.5	M8	45	136	13
P54040.0010	P54040.VZM08X70	40	15	26	17.5	13	5	12.5	M8	70	143	13
P54040.0011	P54040.VZM10X45	40	15	26	17.5	13	5	12.5	M10	45	144	23
P54040.0012	P54040.VZM10X70	40	15	26	17.5	13	5	12.5	M10	70	156	23
P54040.0013	P54040.VZM10X100	40	15	26	17.5	13	5	12.5	M10	100	183	23
P54040.0014	P54040.VZM12X45	40	15	26	17.5	13	5	12.5	M12	45	153	23
P54040.0015	P54040.VZM12X70	40	15	26	17.5	13	5	12.5	M12	70	172	23
P54040.0016	P54040.VZM12X100	40	15	26	17.5	13	5	12.5	M12	100	192	23
P54050.0010	P54050.VZM08X45	50	17.5	29.5	20	13	5	12.5	M8	45	205	13
P54050.0011	P54050.VZM08X70	50	17.5	29.5	20	13	5	12.5	M8	70	212	13
P54050.0012	P54050.VZM10X45	50	17.5	29.5	20	13	5	12.5	M10	45	213	23
P54050.0013	P54050.VZM10X70	50	17.5	29.5	20	13	5	12.5	M10	70	225	23
P54050.0014	P54050.VZM10X100	50	17.5	29.5	20	13	5	12.5	M10	100	250	23
P54050.0016	P54050.VZM12X45	50	17.5	29.5	20	13	5	12.5	M12	45	222	23
P54050.0017	P54050.VZM12X70	50	17.5	29.5	20	13	5	12.5	M12	70	241	23
P54050.0018	P54050.VZM12X100	50	17.5	29.5	20	13	5	12.5	M12	100	261	23
P54060.0009	P54060.VZM08X45	60	19.5	32	22	13	5	12.5	M8	45	310	13
P54060.0010	P54060.VZM08X70	60	19.5	32	22	13	5	12.5	M8	70	317	13
P54060.0011	P54060.VZM10X45	60	19.5	32	22	13	5	12.5	M10	45	318	23
P54060.0012	P54060.VZM10X70	60	19.5	32	22	13	5	12.5	M10	70	330	23

Код	Арт.	D	H	H1	H3	E	s	R	d1 6g	Q	Вес (г)	F1_(kN)
P54060.0013	P54060.VZM10X100	60	19.5	32	22	13	5	12.5	M10	100	355	23
P54060.0015	P54060.VZM12X45	60	19.5	32	22	13	5	12.5	M12	45	327	23
P54060.0016	P54060.VZM12X70	60	19.5	32	22	13	5	12.5	M12	70	346	23
P54060.0014	P54060.VZM12X100	60	19.5	32	22	13	5	12.5	M12	100	366	23

Внимание: Указанная предельная нагрузка F1 меньше разрушающей нагрузки на 30%, при статическом нагружении.
По запросу при минимальном заказе 100 штук длина штыря может изготавливаться под заказ.

Версия P540CIN: Опора из нержавеющей стали со стержнем типа A (с шестигранником) и шаровой головкой 12,5 - противоскользящее основание из термопластичной резины TPV

Код	Арт.	D	H	H1	H3	E	s	R	d1 6g	Q	Вес (г)	F1_(kN)
P54040.0001	P54040.INM08X45CIN	40	15	26	17.5	13	5	12.5	M8	45	136	13
P54040.0002	P54040.INM08X70CIN	40	15	26	17.5	13	5	12.5	M8	70	143	13
P54040.0003	P54040.INM10X45CIN	40	15	26	17.5	13	5	12.5	M10	45	144	23
P54040.0004	P54040.INM10X70CIN	40	15	26	17.5	13	5	12.5	M10	70	156	23
P54040.0005	P54040.INM10X100CIN	40	15	26	17.5	13	5	12.5	M10	100	183	23
P54040.0006	P54040.INM12X45CIN	40	15	26	17.5	13	5	12.5	M12	45	153	23
P54040.0007	P54040.INM12X70CIN	40	15	26	17.5	13	5	12.5	M12	70	172	23
P54040.0008	P54040.INM12X100CIN	40	15	26	17.5	13	5	12.5	M12	100	192	23
P54050.0001	P54050.INM08X45CIN	50	17.5	29.5	20	13	5	12.5	M8	45	205	13
P54050.0002	P54050.INM08X70CIN	50	17.5	29.5	20	13	5	12.5	M8	70	212	13
P54050.0003	P54050.INM10X45CIN	50	17.5	29.5	20	13	5	12.5	M10	45	213	23
P54050.0004	P54050.INM10X70CIN	50	17.5	29.5	20	13	5	12.5	M10	70	225	23
P54050.0005	P54050.INM10X100CIN	50	17.5	29.5	20	13	5	12.5	M10	100	250	23
P54050.0006	P54050.INM12X45CIN	50	17.5	29.5	20	13	5	12.5	M12	45	222	23
P54050.0007	P54050.INM12X70CIN	50	17.5	29.5	20	13	5	12.5	M12	70	241	23
P54050.0008	P54050.INM12X100CIN	50	17.5	29.5	20	13	5	12.5	M12	100	261	23
P54060.0001	P54060.INM08X45CIN	60	19.5	32	22	13	5	12.5	M8	45	310	13
P54060.0002	P54060.INM08X70CIN	60	19.5	32	22	13	5	12.5	M8	70	317	13
P54060.0003	P54060.INM10X45CIN	60	19.5	32	22	13	5	12.5	M10	45	318	23
P54060.0004	P54060.INM10X70CIN	60	19.5	32	22	13	5	12.5	M10	70	330	23
P54060.0005	P54060.INM10X100CIN	60	19.5	32	22	13	5	12.5	M10	100	355	23
P54060.0006	P54060.INM12X45CIN	60	19.5	32	22	13	5	12.5	M12	45	327	23
P54060.0007	P54060.INM12X70CIN	60	19.5	32	22	13	5	12.5	M12	70	346	23
P54060.0008	P54060.INM12X100CIN	60	19.5	32	22	13	5	12.5	M12	100	366	23

Внимание: Указанная предельная нагрузка F1 меньше разрушающей нагрузки на 30%, при статическом нагружении.
По запросу при минимальном заказе 100 штук длина штыря может изготавливаться под заказ.