# P544

+135° -30° | AVP | Aisi 303 | SBS | RoHS COMPLIANT

16

## ОПОРА СТАЛЬНАЯ ЦЕЛЬНАЯ С ШАРНИРНЫМ СТЕРЖНЕМ ТИПА А, ШАРОВОЙ ГОЛОВКОЙ 24 И ПРОТИВОСКОЛЬЗЯЩИМ ОСНОВАНИЕМ

Металлические опоры с шарнирным стержнем + противоскользящее основание

**Материалы:**

P544:

Основание опоры из выточенной автоматной стали.

P544CIN:

Основание опоры из выточенной нержавеющей стали (AISI 303).

**Поверхность:**

Гладк.

**Цвет:**

P544:

Стандартная синяя оцинковка.

P544CIN:

Натуральн.

**Вставки:**

P544:

Шарнирный резьбовой стержень (шаровая головка 24) с шестигранным основанием из оцинкованной стали (допуск резьбы 6g).

P544CIN:

Шарнирный резьбовой стержень (шаровая головка 24) с шестигранным основанием из нержавеющей стали (AISI 303) (допуск резьбы 6g).

**Крепление стержня:**

Недемонтируемый стержень. Шаровая головка не извлекается, так как край гнезда прибит.

**Противоскользящее основание:**

Противоскользящее основание из термопластичной резины TPV, твердость 75 Shore, черного цвета RAL 9011.

Устойчивость к маслам и жирам. Устанавливается вдавливанием.

**Специальные запросы:**

По запросу, при наличии объемов, вставки могут изготавливаться длиной под заказ.

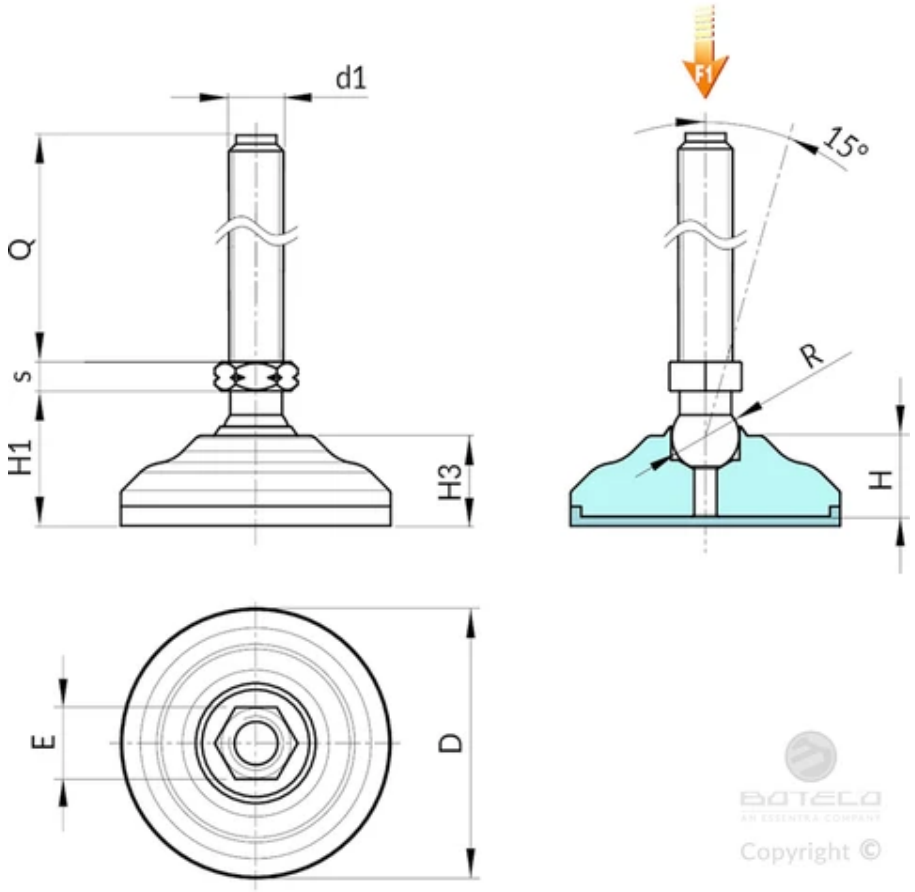


**Версия P544: Опора из оцинкованной стали со стержнем типа A (с шестигранником) и шаровой головкой 24 - противоскользящее основание из термопластичной резины TPV**

| Код | Арт. | D | H | H1 | H3 | E | s | R | d1 6g | Q | Вес (г) | F1\|(kN) |
|---|---|---|---|---|---|---|---|---|---|---|---|---|
| P54460.0011 | P54460.VZM16X090 | 60 | 20 | 32 | 22,5 | 24 | 10 | 24 | M16 | 90 | - | 60 |
| P54460.0012 | P54460.VZM16X110 | 60 | 20 | 32 | 22,5 | 24 | 10 | 24 | M16 | 110 | - | 60 |
| P54460.0013 | P54460.VZM16X130 | 60 | 20 | 32 | 22,5 | 24 | 10 | 24 | M16 | 130 | - | 60 |
| P54460.0014 | P54460.VZM16X150 | 60 | 20 | 32 | 22,5 | 24 | 10 | 24 | M16 | 150 | - | 60 |
| P54460.0015 | P54460.VZM16X170 | 60 | 20 | 32 | 22,5 | 24 | 10 | 24 | M16 | 170 | - | 60 |
| P54460.0016 | P54460.VZM20X090 | 60 | 20 | 32 | 22,5 | 24 | 10 | 24 | M20 | 90 | - | 90 |
| P54460.0017 | P54460.VZM20X110 | 60 | 20 | 32 | 22,5 | 24 | 10 | 24 | M20 | 110 | - | 90 |
| P54460.0018 | P54460.VZM20X130 | 60 | 20 | 32 | 22,5 | 24 | 10 | 24 | M20 | 130 | - | 90 |
| P54460.0019 | P54460.VZM20X150 | 60 | 20 | 32 | 22,5 | 24 | 10 | 24 | M20 | 150 | - | 90 |
| P54460.0020 | P54460.VZM20X170 | 60 | 20 | 32 | 22,5 | 24 | 10 | 24 | M20 | 170 | - | 90 |

Внимание: Указанная предельная нагрузка F1 меньше разрушающей нагрузки на 30%, при статическом нагружении.
По запросу при минимальном заказе 100 штук длина штыря может изготавливаться под заказ.

**Версия P544CIN: Опора из нержавеющей стали со стержнем типа A (с шестигранником) и шаровой головкой R24 - противоскользящее основание из термопластичной резины TPV**

| Код | Арт. | D | H | H1 | H3 | E | s | R | d1 6g | Q | Вес (г) | F1_(kN) |
|---|---|---|---|---|---|---|---|---|---|---|---|---|
| P54460.0001 | P54460.INM16X090CIN | 60 | 20 | 32 | 22,5 | 24 | 10 | 24 | M16 | 90 | - | 60 |
| P54460.0002 | P54460.INM16X110CIN | 60 | 20 | 32 | 22,5 | 24 | 10 | 24 | M16 | 110 | - | 60 |
| P54460.0003 | P54460.INM16X130CIN | 60 | 20 | 32 | 22,5 | 24 | 10 | 24 | M16 | 130 | - | 60 |
| P54460.0004 | P54460.INM16X150CIN | 60 | 20 | 32 | 22,5 | 24 | 10 | 24 | M16 | 150 | - | 60 |

| Код | Арт. | D | H | H1 | H3 | E | s | R | d1 6g | Q | Вес (г) | F1_(kN) |
|---|---|---|---|---|---|---|---|---|---|---|---|---|
| P54460.0005 | P54460.INM16X170CIN | 60 | 20 | 32 | 22,5 | 24 | 10 | 24 | M16 | 170 | - | 60 |
| P54460.0006 | P54460.INM20X090CIN | 60 | 20 | 32 | 22,5 | 24 | 10 | 24 | M20 | 90 | - | 60 |
| P54460.0007 | P54460.INM20X110CIN | 60 | 20 | 32 | 22,5 | 24 | 10 | 24 | M20 | 110 | - | 60 |
| P54460.0008 | P54460.INM20X130CIN | 60 | 20 | 32 | 22,5 | 24 | 10 | 24 | M20 | 130 | - | 60 |
| P54460.0009 | P54460.INM20X150CIN | 60 | 20 | 32 | 22,5 | 24 | 10 | 24 | M20 | 150 | - | 60 |
| P54460.0010 | P54460.INM20X170CIN | 60 | 20 | 32 | 22,5 | 24 | 10 | 24 | M20 | 170 | - | 60 |

Внимание: Указанная предельная нагрузка F1 меньше разрушающей нагрузки на 30%, при статическом нагружении.
По запросу при минимальном заказе 100 штук длина штыря может изготавливаться под заказ.