P705

+135° -30° | PA6 +G.F. | SBS | RoHS COMPLIANT

16

ОПОРА ДЛЯ БОКОВОГО КРЕПЛЕНИЯ К ПОЛУ С ШАРНИРНЫМ СТЕРЖНЕМ ТИПА B ИЗ СТАЛИ И ШАРОВОЙ ГОЛОВКОЙ 12,5 И ПРОТИВОСКОЛЬЗЯЩИМ ОСНОВАНИЕМ

Опоры из пластика для бокового крепления - с шарнирным стержнем+противоскользящее основание

Материалы:

Усиленный полиамид.

Устойчивость к маслам и жирам.

Поверхность:

Сатинирован.

Цвет:

Черный (RAL 9011).

Вставки:

P705:

Шарнирный резьбовой стержень (шаровая головка 12,5) с фрезерованной лыской под ключ (тип B) из оцинкованной стали (допуск резьбы 6g).

P705CIN:

Шарнирный резьбовой стержень (шаровая головка 12,5) с фрезерованной лыской под ключ (тип B) из нержавеющей стали (AISI 303) (допуск резьбы 6g).

Противоскользящее основание:

Противоскользящее основание из термопластичной резины SBS, твердость 75 Shore, черного цвета RAL 9011. Устойчивость к маслам и жирам. Устанавливается вдавливанием.

Крепление к полу:

Сквозное пластмассовое отверстие полученное при штамповании.

Специальные запросы:

По запросу, при наличии объемов, вставки могут изготавливаться длиной под заказ.

По запросу, при наличии объемов, опора может изготавливаться оранжевого цвета (RAL 2004).

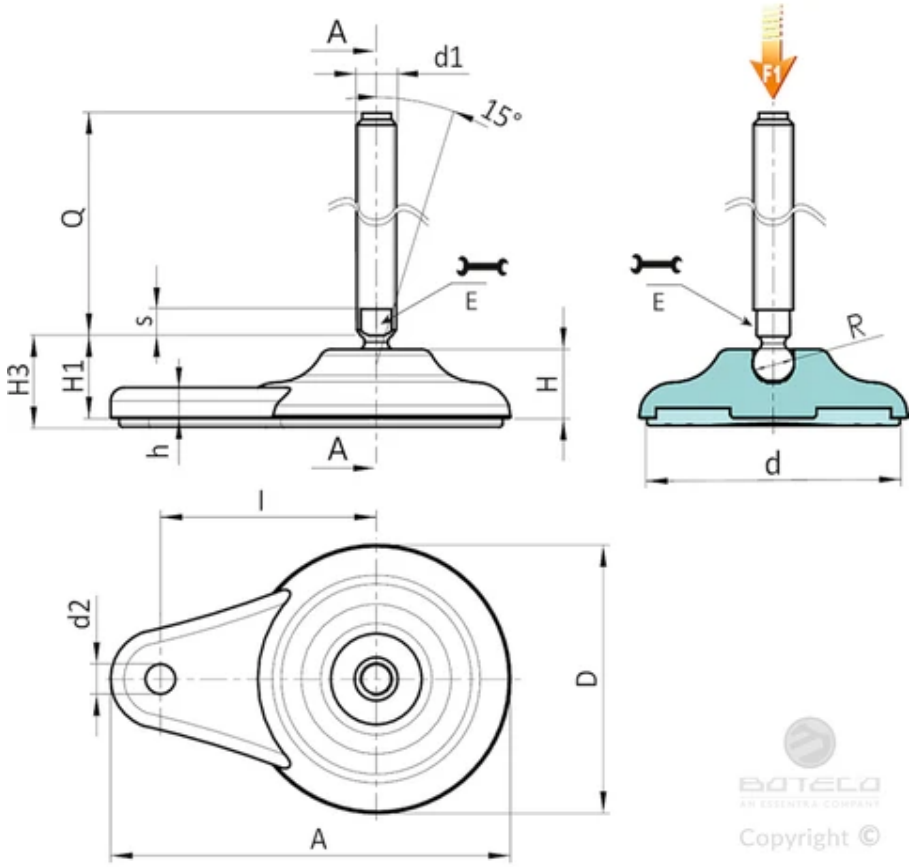

Версия P705: Опора с боковым креплением, со стержнем типа B (с фрезерованной лыской под ключ) и шаровой головкой 12,5 - противоскользящее основание из термопластичной резины SBS

Код	Арт.	D	H	l	H1	H3	h	A	E	s	d2	d	R	d1 6g	Q	Вес (г)	F1 (kN)
P705080.0001	P705080.TM16X7001	80	20	65	26	29	9	120	13	7	9	70	12,5	M16	70	179	10
P705080.0002	P705080.TM16X9001	80	20	65	26	29	9	120	13	7	9	70	12,5	M16	90	205	10
P705080.0003	P705080.TM16X11001	80	20	65	26	29	9	120	13	7	9	70	12,5	M16	110	231	10
P705080.0005	P705080.TM16X13001	80	20	65	26	29	9	120	13	7	9	70	12,5	M16	130	257	10
P705080.0007	P705080.TM16X15001	80	20	65	26	29	9	120	13	7	9	70	12,5	M16	150	283	10
P705080.0009	P705080.TM16X17001	80	20	65	26	29	9	120	13	7	9	70	12,5	M16	170	309	10

Внимание: Указанная предельная нагрузка F1 меньше разрушающей нагрузки на 30%, при статическом нагружении.
По запросу при минимальном заказе 100 штук длина штыря может изготавливаться под заказ.

Версия P705CIN: Опора с боковым креплением - стержень типа B - из нержавеющей стали - (с фрезерованной лыской под ключ) и шаровой головкой 12,5 - противоскользящее основание из термопластичной резины SBS

Код	Арт.	D	H	l	H1	H3	h	A	E	s	d2	d	R	d1 6g	Q	Вес (г)	F1 (kN)
P705080.0004	P705080.TM16X11001CIN	80	20	65	26	29	9	120	13	7	9	70	12,5	M16	110	231	10
P705080.0006	P705080.TM16X13001CIN	80	20	65	26	29	9	120	13	7	9	70	12,5	M16	130	257	10
P705080.0008	P705080.TM16X15001CIN	80	20	65	26	29	9	120	13	7	9	70	12,5	M16	150	283	10
P705080.0010	P705080.TM16X17001CIN	80	20	65	26	29	9	120	13	7	9	70	12,5	M16	170	309	10

Внимание: Указанная предельная нагрузка F1 меньше разрушающей нагрузки на 30%, при статическом нагружении.
По запросу при минимальном заказе 100 штук длина штыря может изготавливаться под заказ.