P801

+135° -30° | PA6 +G.F. | RoHS COMPLIANT

16 회전식 스템과 지면 고정 장치가 있는 장착 받침대

회전식 스템이 있는 다리

재질:

강화 폴리아미드.

오일과 그리스에 강함.

표면 처리:

새틴처리 (광택이 곱고 부드러운).

색상:

검정 (RAL 9011).

인서트:

아연 도금 스틸 재질의 비관절형 회전 나사식 스템으로, 서클립으로 고정되어 있습니다.

(1) 흑색 산화 처리된 스틸 UNI 7435의 서클립.

(2) 스테인리스강 와셔(AISI 304).

접지 고정:

장착 받침대에는 지면에 고정하기 위한 닫힌 구멍이 있습니다. 구멍을 열려면 플라스틱 막을 뚫으십시오(그림 참조).

특별 요청 사항:

요청 시, 그리고 특별 수량의 경우, 맞춤형 길이의 인서트를 제공해 드릴 수 있습니다.

요청 시 또는 특별 수량의 경우, 받침대를 오렌지색(RAL 2004)으로 제공해 드릴 수 있습니다.

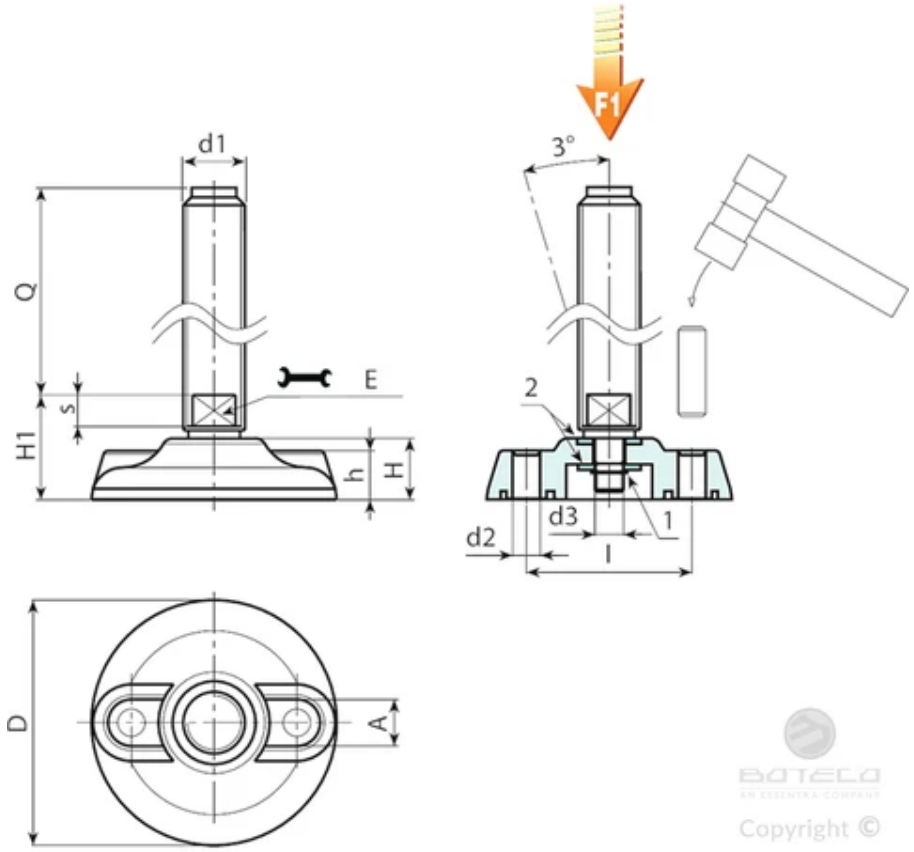

버전 P801: 회전식 스템이 있는 장착 받침대이며 서클립으로 고정됩니다.

코드	Art.	D	H	l	H1	h	A	s	d2	d3	E	d1 6g	Q	무게(g)	F1 (kN)
P801080.0025	P801080.TM12X05001	80	20	54	32	16	18,5	8	9	8	10	M12	50	130	13
P801080.0001	P801080.TM12X09001	80	20	54	32	16	18,5	8	9	8	10	M12	90	143	13
P801080.0008	P801080.TM14X11001	80	20	54	32	16	18,5	8	9	8	12	M14	110	175	13
P801080.0016	P801080.TM16X15001	80	20	54	32	16	18,5	8	9	8	13	M16	150	274	13
P801105.0016	P801105.TM16X15001	105	22	74	36	18	22	8	11	10	13	M16	150	324	15
P801105.0022	P801105.TM20X15001	105	22	74	36	18	22	10	11	10	17	M20	150	417	15
P801105.0024	P801105.TM20X19001	105	22	74	36	18	22	10	11	10	17	M20	190	500	15
P801105.0028	P801105.TM24X15001	105	22	74	36	18	22	10	11	10	19	M24	150	553	15
P801105.0030	P801105.TM24X19001	105	22	74	36	18	22	10	11	10	19	M24	190	673	15
P801105.0034	P801105.TM30X15001	105	22	74	36	18	22	10	11	10	24	M30	150	866	15
P801105.0036	P801105.TM30X19001	105	22	74	36	18	22	10	11	10	24	M30	190	1055	15
P801130.0001	P801130.TM16X09001	130	24	99	36	20	21	10	13	10	13	M16	90	310	17
P801130.0004	P801130.TM16X15001	130	24	99	36	20	21	10	13	10	13	M16	150	391	17
P801130.0007	P801130.TM20X11001	130	24	99	36	20	21	10	13	10	17	M20	110	404	17
P801130.0009	P801130.TM20X15001	130	24	99	36	20	21	10	13	10	17	M20	150	485	17
P801130.0011	P801130.TM20X19001	130	24	99	36	20	21	10	13	10	17	M20	190	565	17
P801130.0016	P801130.TM24X15001	130	24	99	36	20	21	10	13	10	19	M24	150	618	17
P801130.0018	P801130.TM24X19001	130	24	99	36	20	21	10	13	10	19	M24	190	738	17
P801130.0022	P801130.TM30X15001	130	24	99	36	20	21	10	13	10	24	M30	150	931	17
P801130.0024	P801130.TM30X19001	130	24	99	36	20	21	10	13	10	24	M30	190	1120	17

최소 100개 이상 주문 시 맞춤형 스터드 길이 제작이 가능합니다.
주의: 표시된 하중 제한 F1은 파괴 하중보다 30% 낮으며 정적 하중을 기준으로 합니다.