P912

+135° -30° | PA6 +G.F. | RoHS COMPLIANT

16 ОПОРА ДЛЯ КРЕПЛЕНИЯ К ПОЛУ С ШАРНИРНЫМ СТЕРЖНЕМ ТИПА B ИЗ СТАЛИ И ШАРОВОЙ ГОЛОВКОЙ 12,5

Опоры из пластика для крепления - с шарнирным стержнем

Материалы:

Усиленный полиамид. Устойчивость к маслам и жирам.

Поверхность:

Сатинирован.

Цвет:

Черный (RAL 9011).

Вставки:

P912:

Шарнирный резьбовой стержень (шаровая головка 12,5) с фрезерованной лыской под ключ (тип B) из оцинкованной стали (допуск резьбы 6g).

P912CIN:

Шарнирный резьбовой стержень (шаровая головка 12,5) с фрезерованной лыской под ключ (тип B) из нержавеющей стали (AISI 303) (допуск резьбы 6g).

Крепление к полу:

Опора поставляется с закрытыми отверстиями для крепления к полу. Для открытия отверстий разорвите пластиковую мембрану (см. рисунок).

Специальные запросы:

По запросу, при наличии объемов, вставки могут изготавливаться длиной под заказ.

По запросу, при наличии объемов, опора может изготавливаться оранжевого цвета (RAL 2004).

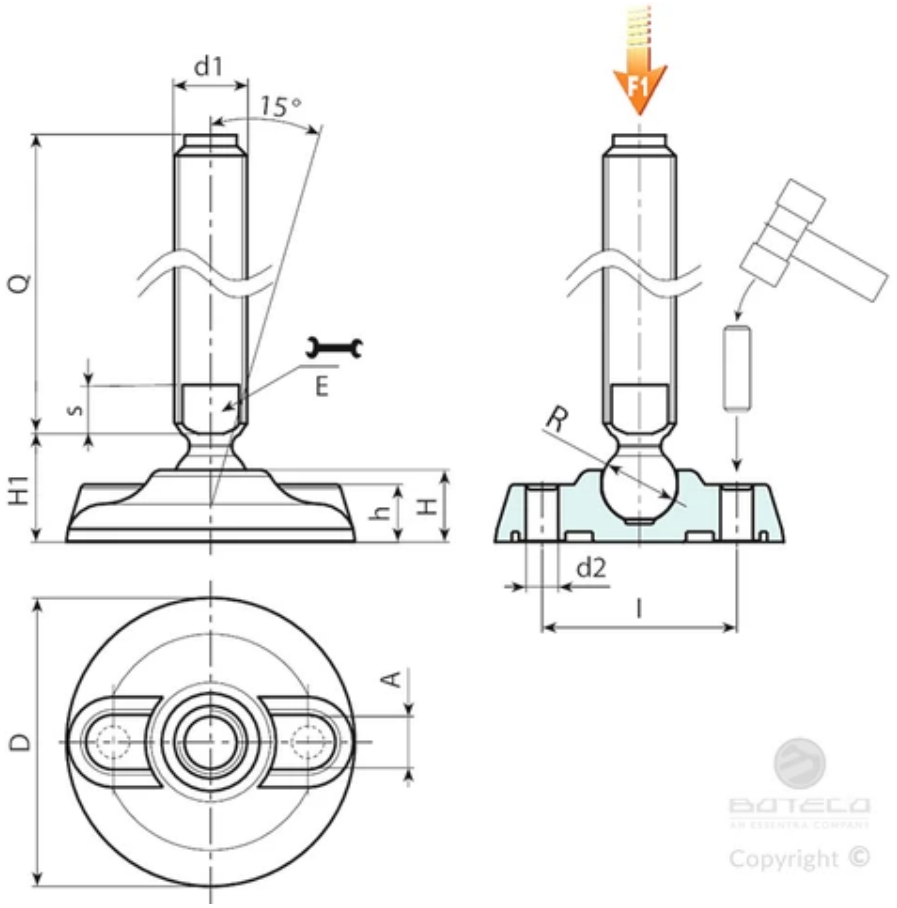

Версия P912: Опора со стержнем типа B (с фрезерованной лыской под ключ) и шаровой головкой 12,5

Код	Арт.	D	H	l	H1	h	A	E	s	d2	R	d1 6g	Q	Вес (г)	F1 (kN)
P912080.0011	P912080.TM16X7001	80	20	54	25.5	16	20	13	7	9	12.5	M16	70	146	10
P912080.0012	P912080.TM16X9001	80	20	54	25.5	16	20	13	7	9	12.5	M16	90	172	10
P912080.0001	P912080.TM16X11001	80	20	54	25.5	16	20	13	7	9	12.5	M16	110	198	10
P912080.0003	P912080.TM16X13001	80	20	54	25.5	16	20	13	7	9	12.5	M16	130	224	10
P912080.0005	P912080.TM16X15001	80	20	54	25.5	16	20	13	7	9	12.5	M16	150	250	10
P912080.0008	P912080.TM16X17001	80	20	54	25.5	16	20	13	7	9	12.5	M16	170	276	10

Внимание: Указанная предельная нагрузка F1 меньше разрушающей нагрузки на 30%, при статическом нагружении.
По запросу при минимальном заказе 100 штук длина штыря может изготавливаться под заказ.

Версия P912CIN: Опора со стержнем типа B - из нержавеющей стали - (с фрезерованной лыской под ключ) и шаровой головкой 12,5

Код	Арт.	D	H	l	H1	h	A	E	s	d2	R	d1 6g	Q	Вес (г)	F1 (kN)
P912080.0002	P912080.TM16X11001CIN	80	20	54	25.5	16	20	13	7	9	12.5	M16	110	198	10
P912080.0004	P912080.TM16X13001CIN	80	20	54	25.5	16	20	13	7	9	12.5	M16	130	224	10
P912080.0007	P912080.TM16X15001CIN	80	20	54	25.5	16	20	13	7	9	12.5	M16	150	250	10
P912080.0009	P912080.TM16X17001CIN	80	20	54	25.5	16	20	13	7	9	12.5	M16	170	276	10

Внимание: Указанная предельная нагрузка F1 меньше разрушающей нагрузки на 30%, при статическом нагружении.
По запросу при минимальном заказе 100 штук длина штыря может изготавливаться под заказ.