P916

+135° -30° | PA6 +G.F. | SBS | RoHS COMPLIANT

16

ОПОРА ДЛЯ КРЕПЛЕНИЯ К ПОЛУ С ШАРНИРНЫМ СТЕРЖНЕМ ТИПА B ИЗ СТАЛИ И ШАРОВОЙ ГОЛОВКОЙ 12,5 И ПРОТИВОСКОЛЬЗЯЩИМ ОСНОВАНИЕМ

Опоры из пластика для крепления - с шарнирным стержнем+противоскользящее основание

Материалы:

Усиленный полиамид. Устойчивость к маслам и жирам.

Поверхность:

Сатинирован.

Цвет:

Черный (RAL 9011).

Вставки:

P916:

Шарнирный резьбовой стержень (шаровая головка 12,5) с фрезерованной лыской под ключ (тип B) из оцинкованной стали (допуск резьбы 6g).

P916CIN:

Шарнирный резьбовой стержень (шаровая головка 12,5) с фрезерованной лыской под ключ (тип B) из нержавеющей стали (AISI 303) (допуск резьбы 6g).

Противоскользящее основание:

Противоскользящее основание из термопластичной резины SBS, твердость 75 Shore, черного цвета RAL 9011. Устойчивость к маслам и жирам. Устанавливается вдавливанием.

Крепление к полу:

Опора поставляется с закрытыми отверстиями для крепления к полу. Для открытия отверстий разорвите пластиковую мембрану (см. рисунок).

Специальные запросы:

По запросу, при наличии объемов, вставки могут изготавливаться длиной под заказ.

По запросу, при наличии объемов, опора может изготавливаться оранжевого цвета (RAL 2004).

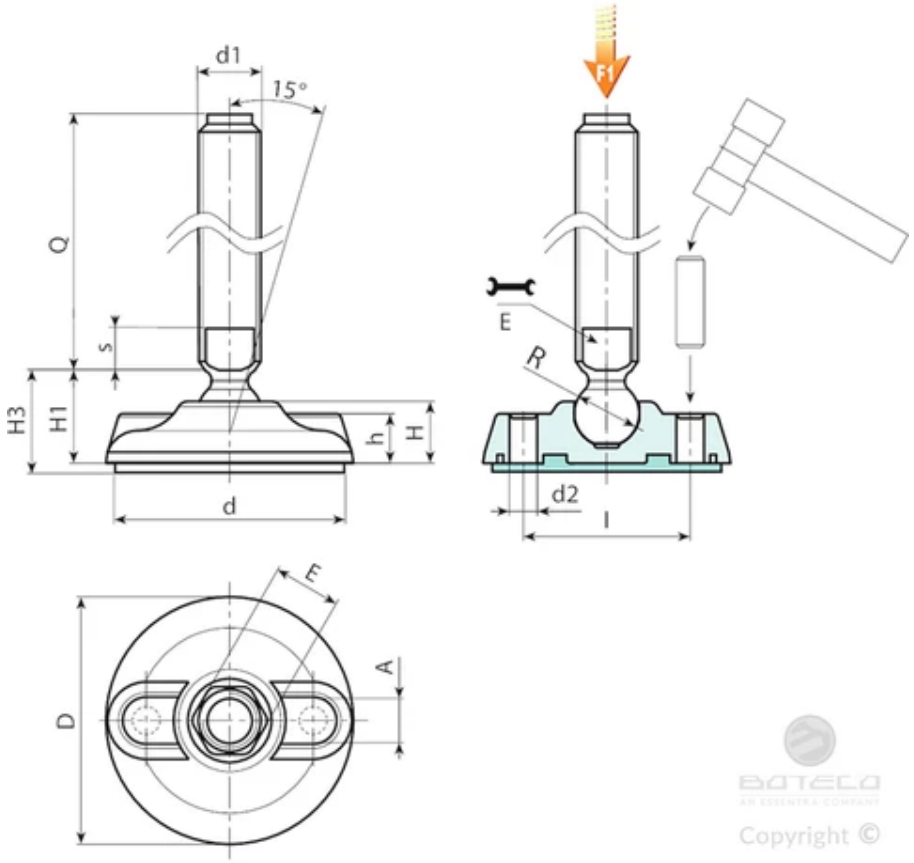

Версия P916: Опора со стержнем типа B (с фрезерованной лыской под ключ) и шаровой головкой 12,5 - противоскользящее основание из термопластичной резины SBS

Код	Арт.	D	H	l	H1	H3	h	A	E	s	d2	d	R	d1 6g	Q	Вес (г)	F1 (kN)
P916080.0012	P916080.TM16X7001	80	20	54	25.5	28.5	16	20	13	7	9	75	12.5	M16	70	171	10
P916080.0014	P916080.TM16X9001	80	20	54	25.5	28.5	16	20	13	7	9	75	12.5	M16	90	194	10
P916080.0001	P916080.TM16X11001	80	20	54	25.5	28.5	16	20	13	7	9	75	12.5	M16	110	217	10
P916080.0003	P916080.TM16X13001	80	20	54	25.5	28.5	16	20	13	7	9	75	12.5	M16	130	240	10
P916080.0006	P916080.TM16X15001	80	20	54	25.5	28.5	16	20	13	7	9	75	12.5	M16	150	263	10
P916080.0009	P916080.TM16X17001	80	20	54	25.5	28.5	16	20	13	7	9	75	12.5	M16	170	286	10

Внимание: Указанная предельная нагрузка F1 меньше разрушающей нагрузки на 30%, при статическом нагружении.
По запросу при минимальном заказе 100 штук длина штыря может изготавливаться под заказ.

Версия P916CIN: Опора со стержнем типа B - из нержавеющей стали - (с фрезерованной лыской под ключ) и шаровой головкой 12,5 - противоскользящее основание из термопластичной резины SBS

Код	Арт.	D	H	l	H1	H3	h	A	E	s	d2	d	R	d1 6g	Q	Вес (г)	F1 (kN)
P916080.0002	P916080.TM16X11001CIN	80	20	54	25.5	28.5	16	20	13	7	9	75	12.5	M16	110	217	10
P916080.0004	P916080.TM16X13001CIN	80	20	54	25.5	28.5	16	20	13	7	9	75	12.5	M16	130	240	10
P916080.0007	P916080.TM16X15001CIN	80	20	54	25.5	28.5	16	20	13	7	9	75	12.5	M16	150	263	10
P916080.0011	P916080.TM16X17001CIN	80	20	54	25.5	28.5	16	20	13	7	9	75	12.5	M16	170	286	10

Внимание: Указанная предельная нагрузка F1 меньше разрушающей нагрузки на 30%, при статическом нагружении.
По запросу при минимальном заказе 100 штук длина штыря может изготавливаться под заказ.