E215

+135° -30° | PA6 +G.F. | RoHS COMPLIANT

05 KORBKA Z GWINTOWANĄ TULEJĄ I OBROTOWĄ RĘKOJEŚCIĄ

Korbki z otworem gwintowanym

Normalmente è abbinata ad un asse di un macchinario, ed è il modello più economico che può espletare tale servizio. La sua forma a mono-braccio ne facilità la produzione e ne riduce il peso, consentendo di essere prodotta anche in grandi dimensioni (raggio 185mm.). Questo porta ad ingrandire il raggio con cui viene applicata la forza consentendo di moltiplicare la forza di rotazione, di fissaggio oppure di avere grande velocità di rotazione consentendo grandi spostamenti. In fatti alla fine c'è sempre un manico girevole che facilità l'impugnabilità e che si adatta alla rotazione della mano per evitare sforzi. In questo modello E215, Il foro dell'inserto è filettato e per fissarlo all'albero è sufficiente un controdado; mentre il manico abbianto è il modello Manico girevole M144 , cheè il modello base più economico. Sono disponibili varianti con manici girevoli e pieghevoli di vario tipo. Spesso, in abbinamento a tale prodotto, si monta un numeratore K600, con la funzione di indicare lo spostamento fatto tramite un sistema di ingranaggi e display numerico. Anche per questo modello troviamo un comodo tappo asportabile, disponibile in diversi colori e facile da personalizzare mediante tampografia. Prodotto adatto per macchine utensili manuali, trapani, foratrici, macchine per imballaggio, seghe e seghetti, macchine per confezionamento, attrezzature alimentari. La manovella con manico E215 è fatta con materiali a base di poliammide rinforzata. Questo modello è una versione base, ma può essere richiesto con diversi modelli di manici girevoli, pieghevoli, (manovella con manico, manovella a scatto, manovella con manico pieghevole, manovella in metallo, manovella di manovra, ecc.)

Materiał:

Poliamid wzmocniony.

Odporna na oleje i tłuszcze.

Powierzchnia:

Satynowana.

Kolor:

Czarny (RAL 9011).

Centralna zasłepka:

Poliamid szary (RAL 7035 kod. 13).

Alternatywne kolory zasłepki:

Pomarańczowy	(RAL 2004 kod 02).
Czerwony	(RAL 3000 kod 16).
Błękit	(RAL 5015 kod 07).
Zielony	(RAL 6024 kod 17).
Żółty	(RAL 1021 kod 10).
Czarny	(RAL 9011 kod 01).

Wkładki:

Tuleja mosiężna z nieprzelotowym otworem gwintowanym (tolerancja gwintu 6H).

(*)Tuleja ze stali ocynkowanej z nieprzelotowym otworem gwintowanym (tolerancja gwintu 6H).

Wkładka boczna:

Tuleja mosiężna z przelotowym otworem gwintowanym.

Rękojeść boczna:

Rękojeść obrotowa art. M144.

Wykonanie na specjalne zamówienie:

Na życzenie i w zależności od ilości, wkładki mogą być wykonane z innego materiału.

Na życzenie, w zależności od ilości, zgodnie z tabelą barw.

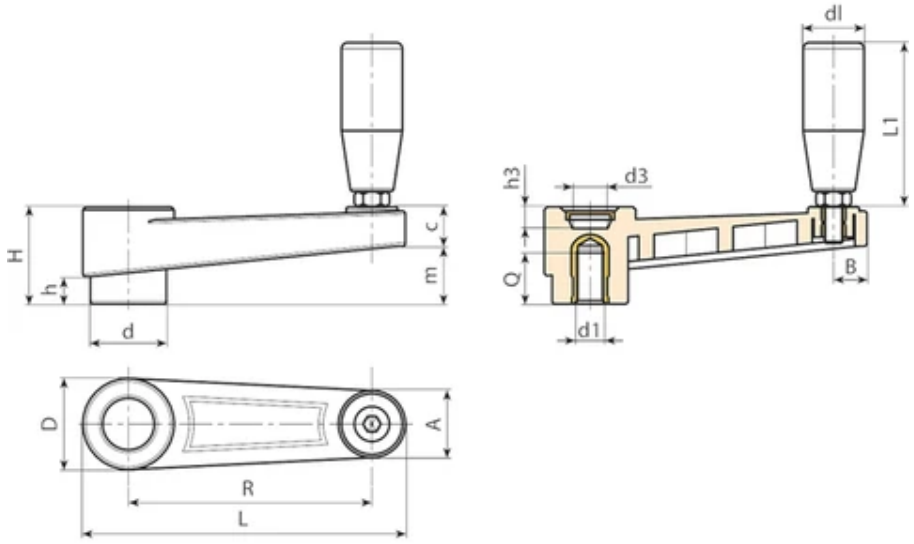

Copyright ©

Kod	Art.	L	R	H	D	d	m	c	A	B	h	d3	h3	d1 6H	Q	dl	L1
E215065.0002	E215065.TM0801	88,5	65	30	27,5	22	17	13	20	9,5	8	14,5	10	M8	13	19	54
E215065.0005	E215065.TM1001	88,5	65	30	27,5	22	17	13	20	9,5	8	14,5	10	M10	13	19	54
E215065.0007	E215065.TM1201	88,5	65	30	27,5	22	17	13	20	9,5	8	14,5	10	M12	13	19	54
E215080.0003	E215080.TM0801	107	80	33,5	32	26	20,5	13	23	11	9	19,5	9,5	M8	13	19	54
E215080.0004	E215080.TM1001	107	80	33,5	32	26	20,5	13	23	11	9	19,5	9,5	M10	13	19	54
E215080.0008	E215080.TM1201	107	80	33,5	32	26	20,5	13	23	11	9	19,5	9,5	M12	13	19	54
E215110.0003	E215110.TM1001	140	110	39	35	29	25	14	24	12	11	19,5	11	M10	13	22	66
E215110.0005	E215110.TM1201	140	110	39	35	29	25	14	24	12	11	19,5	11	M12	17	22	66
E215110.0007	E215110.TM1401	140	110	39	35	29	25	14	24	12	11	19,5	11	M14	17	22	66
E215140.0002	E215140.TM1201	175	140	49	44	35,5	32	17	27	13	15,5	24	19	M12	17	23,5	76,5
E215140.0005	E215140.TM1401	175	140	49	44	35,5	32	17	27	13	15,5	24	19	M14	17	23,5	76,5
E215140.0006	E215140.TM1601	175	140	49	44	35,5	32	17	27	13	15,5	24	19	(*) M16	17	23,5	76,5
E215185.0001	E215185.TM1201	223	185	55	47,5	40	38,5	16,5	27	14	17	29,5	21	M12	17	25,5	87
E215185.0003	E215185.TM1401	223	185	55	47,5	40	38,5	16,5	27	14	17	29,5	21	M14	17	25,5	87
E215185.0004	E215185.TM1601	223	185	55	47,5	40	38,5	16,5	27	14	17	29,5	21	(*) M16	17	25,5	87

Kod	Art.	Waga (g)
E215065.0002	E215065.TM0801	67

Kod	Art.	Waga (g)
E215065.0005	E215065.TM1001	70
E215065.0007	E215065.TM1201	73
E215080.0003	E215080.TM0801	83
E215080.0004	E215080.TM1001	87
E215080.0008	E215080.TM1201	90
E215110.0003	E215110.TM1001	135
E215110.0005	E215110.TM1201	137
E215110.0007	E215110.TM1401	140
E215140.0002	E215140.TM1201	238
E215140.0005	E215140.TM1401	223
E215140.0006	E215140.TM1601	251
E215185.0001	E215185.TM1201	312
E215185.0003	E215185.TM1401	320
E215185.0004	E215185.TM1601	331

E216

+135° -30° | PA6 +G.F. | RoHS COMPLIANT

05 KORBKA Z TULEJĄ Z GŁADKIM OTWOREM I OBROTOWĄ RĘKOJEŚCIĄ

Korbki z gładkim otworem

Materiał:

Poliamid wzmocniony.

Odporna na oleje i tłuszcze.

Powierzchnia:

Satynowana.

Kolor:

Czarny (RAL 9011).

Centralna zaślepka:

Poliamid szary (RAL 7035 kod. 13).

Alternatywne kolory zaślepki:

Pomarańczowy	(RAL 2004 kod 02).
Czerwony	(RAL 3000 kod 16).
Błękit	(RAL 5015 kod 07).
Zielony	(RAL 6024 kod 17).
Żółty	(RAL 1021 kod 10).
Czarny	(RAL 9011 kod 01).

Wkładki:

Tuleja z gładkim otworem przelotowym ze stali ocynkowanej (tolerancja otworu H10).

Wkładka boczna:

Tuleja mosiężna z przelotowym otworem gwintowanym.

Rękojeść boczna:

Rękojeść obrotowa art. M144.

Wykonanie na specjalne zamówienie:

Na życzenie, w zależności od ilości, wkładki mogą być dostarczone z otworem d1 według projektu.

Na życzenie, w zależności od ilości, wkładki mogą być wykonane w innym materiale/powłoce.

Na życzenie, w zależności od ilości, zgodnie z tabelą barw.

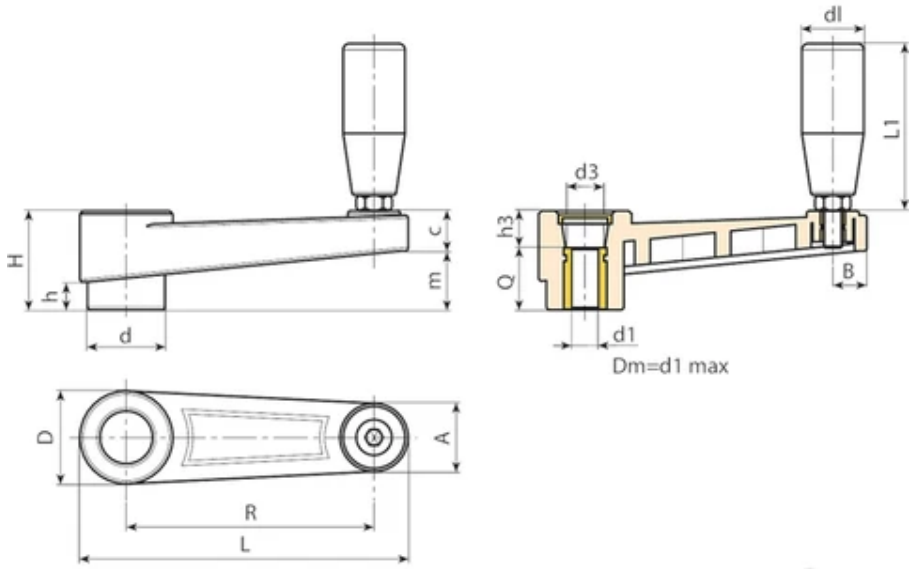

Copyright ©

Kod	Art.	L	R	H	D	d	m	c	A	B	h	d3	h3	dm	d1 H10	Q	dl
E216065.0015	E216065.TP0501	88,5	65	30	27,5	22	17	13	20	9,5	8	14,5	10	12	5	20	19
E216065.0004	E216065.TD1001	88,5	65	30	27,5	22	17	13	20	9,5	8	14,5	10	12	10	20	19
E216065.0009	E216065.TD1201	88,5	65	30	27,5	22	17	13	20	9,5	8	14,5	10	12	12	20	19
E216080.0020	E216080.TP0501	107	80	33,5	32	26	20,5	13	23	11	9	19,5	9,5	14	5	24	19
E216080.0007	E216080.TD1001	107	80	33,5	32	26	20,5	13	23	11	9	19,5	9,5	14	10	24	19
E216080.0009	E216080.TD1201	107	80	33,5	32	26	20,5	13	23	11	9	19,5	9,5	14	12	24	19
E216110.0003	E216110.TD0801	140	110	39	35	29	25	14	24	12	11	19,5	11	14	8	28	22
E216110.0005	E216110.TD1001	140	110	39	35	29	25	14	24	12	11	19,5	11	14	10	28	22
E216110.0006	E216110.TD1201	140	110	39	35	29	25	14	24	12	11	19,5	11	14	12	28	22
E216140.0002	E216140.TD0801	175	140	49	44	35,5	32	17	27	13	15,5	24	19	20	8	30	23,5
E216140.0007	E216140.TD1201	175	140	49	44	35,5	32	17	27	13	15,5	24	19	20	12	30	23,5
E216140.0011	E216140.TD1401	175	140	49	44	35,5	32	17	27	13	15,5	24	19	20	14	30	23,5
E216140.0017	E216140.TD1601	175	140	49	44	35,5	32	17	27	13	15,5	24	19	20	16	30	23,5
E216185.0001	E216185.TD0801	223	185	55	47,5	40	38,5	16,5	27	14	17	29,5	21	22	8	34	25,5
E216185.0004	E216185.TD1201	223	185	55	47,5	40	38,5	16,5	27	14	17	29,5	21	22	12	34	25,5

Uwaga: Przy minimalnej liczbie 50 sztuk średnica d1 może być wyprodukowana na zamówienie (tolerancja otworu H10 ocynkowanego i H7 oksydowanego).
Dm = Średnica maksymalna, możliwa do uzyskania po dalszej obróbce (rozszerzenie).

Kod	Art.	L1	Waga (g)
E216065.0015	E216065.TP0501	54	96

Kod	Art.	L1	Waga (g)
E216065.0004	E216065.TD1001	54	92
E216065.0009	E216065.TD1201	54	89
E216080.0020	E216080.TP0501	54	110
E216080.0007	E216080.TD1001	54	105
E216080.0009	E216080.TD1201	54	102
E216110.0003	E216110.TD0801	66	160
E216110.0005	E216110.TD1001	66	152
E216110.0006	E216110.TD1201	66	148
E216140.0002	E216140.TD0801	76,5	250
E216140.0007	E216140.TD1201	76,5	242
E216140.0011	E216140.TD1401	76,5	238
E216140.0017	E216140.TD1601	76,5	232
E216185.0001	E216185.TD0801	87	430
E216185.0004	E216185.TD1201	87	400

Uwaga: Przy minimalnej liczbie 50 sztuk średnica d1 może być wyprodukowana na zamówienie (tolerancja otworu H10 ocynkowanego i H7 oksydowanego).
Dm = Średnica maksymalna, możliwa do uzyskania po dalszej obróbce (rozszerzenie).

E217

+135° -30° | PA6 +G.F. | RoHS COMPLIANT

05 KORBKA Z TULEJĄ Z GŁADKIM OTWOREM I SKŁADANĄ RĘKOJEŚCIĄ

Korbki z gładkim otworem

Materiał:

Poliamid wzmocniony.

Odporna na oleje i tłuszcze.

Powierzchnia:

Satynowana.

Kolor:

Czarny (RAL 9011).

Centralna zaślepka:

Poliamid szary (RAL 7035 kod. 13).

Alternatywne kolory zaślepki:

Pomarańczowy	(RAL 2004 kod 02).
Czerwony	(RAL 3000 kod 16).
Błękit	(RAL 5015 kod 07).
Zielony	(RAL 6024 kod 17).
Żółty	(RAL 1021 kod 10).
Czarny	(RAL 9011 kod 01).

Wkładki:

Tuleja z gładkim otworem przelotowym ze stali ocynkowanej (tolerancja otworu H10).

Wkładka boczna:

Tuleja mosiężna z przelotowym otworem gwintowanym.

Rękojeść boczna:

Rękojeść obrotowa, składana art. M136.

Wykonanie na specjalne zamówienie:

Na życzenie, w zależności od ilości, wkładki mogą być dostarczone z otworem d1 według projektu.

Na życzenie, w zależności od ilości, wkładki mogą być wykonane w innym materiale/powłoce.

Na życzenie, w zależności od ilości, zgodnie z tabelą barw.

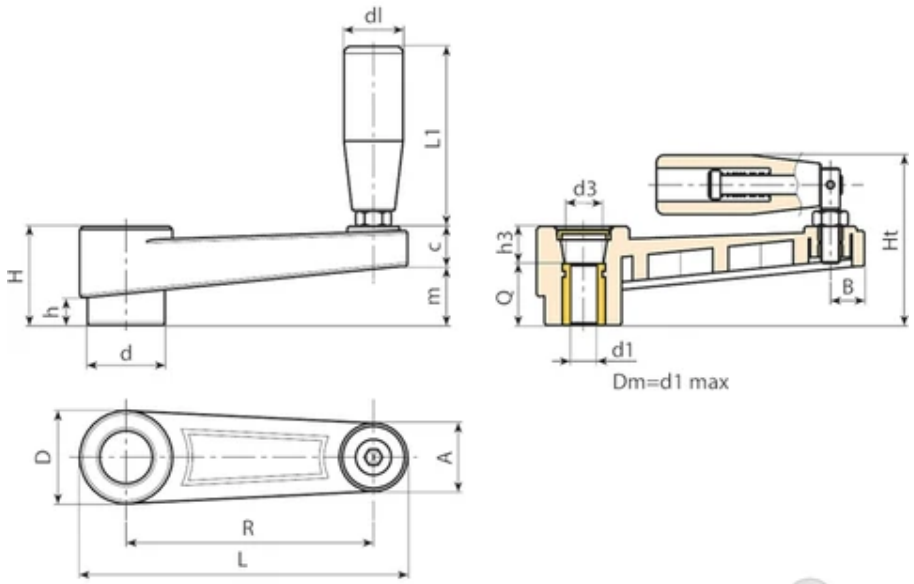

Copyright ©

Kod	Art.	L	R	H	Ht	D	d	m	c	A	B	h	d3	h3	dm	d1 H10	Q
E217065.0018	E217065.TP0501	88,5	65	30	55	27,5	22	17	13	20	9,5	8	14,5	10	12	5	20
E217065.0006	E217065.TD1001	88,5	65	30	55	27,5	22	17	13	20	9,5	8	14,5	10	12	10	20
E217065.0011	E217065.TD1201	88,5	65	30	55	27,5	22	17	13	20	9,5	8	14,5	10	12	12	20
E217080.0015	E217080.TP0501	107	80	33,5	58	32	26	20,5	13	23	11	9	19,5	9,5	14	5	24
E217080.0003	E217080.TD1001	107	80	33,5	58	32	26	20,5	13	23	11	9	19,5	9,5	14	10	24
E217080.0007	E217080.TD1201	107	80	33,5	58	32	26	20,5	13	23	11	9	19,5	9,5	14	12	24
E217110.0001	E217110.TD0801	140	110	39	68	35	29	25	14	24	12	11	19,5	11	14	8	28
E217110.0008	E217110.TD1001	140	110	39	68	35	29	25	14	24	12	11	19,5	11	14	10	28
E217110.0010	E217110.TD1201	140	110	39	68	35	29	25	14	24	12	11	19,5	11	14	12	28
E217140.0004	E217140.TD0801	175	140	49	84	44	35,5	32	17	27	13	15,5	24	19	20	8	30
E217140.0007	E217140.TD1201	175	140	49	84	44	35,5	32	17	27	13	15,5	24	19	20	12	30
E217140.0009	E217140.TD1401	175	140	49	84	44	35,5	32	17	27	13	15,5	24	19	20	14	30
E217140.0013	E217140.TD1601	175	140	49	84	44	35,5	32	17	27	13	15,5	24	19	20	16	30
E217185.0001	E217185.TD0801	223	185	55	90	47,5	40	38,5	16,5	27	14	17	29,5	21	22	8	34
E217185.0004	E217185.TD1201	223	185	55	90	47,5	40	38,5	16,5	27	14	17	29,5	21	22	12	34

Uwaga: Przy minimalnej liczbie 50 sztuk średnica d1 może być wyprodukowana na zamówienie (tolerancja otworu H10 ocynkowanego i H7 oksydowanego).
Dm = Średnica maksymalna, możliwa do uzyskania po dalszej obróbce (rozszerzenie).

Kod	Art.	dl	L1	Waga (g)
E217065.0018	E217065.TP0501	20	54	105

Kod	Art.	dl	L1	Waga (g)
E217065.0006	E217065.TD1001	20	54	100
E217065.0011	E217065.TD1201	20	54	97
E217080.0015	E217080.TP0501	20	54	115
E217080.0003	E217080.TD1001	20	54	110
E217080.0007	E217080.TD1201	20	54	107
E217110.0001	E217110.TD0801	23,5	76	156
E217110.0008	E217110.TD1001	23,5	76	153
E217110.0010	E217110.TD1201	23,5	76	150
E217140.0004	E217140.TD0801	26	89	300
E217140.0007	E217140.TD1201	26	89	245
E217140.0009	E217140.TD1401	26	89	242
E217140.0013	E217140.TD1601	26	89	238
E217185.0001	E217185.TD0801	26	97	450
E217185.0004	E217185.TD1201	26	97	445

Uwaga: Przy minimalnej liczbie 50 sztuk średnica d1 może być wyprodukowana na zamówienie (tolerancja otworu H10 ocynkowanego i H7 oksydowanego).
Dm = Średnica maksymalna, możliwa do uzyskania po dalszej obróbce (rozszerzenie).

E218

+135° -30° | PA6 +G.F. | RoHS COMPLIANT

05 KORBKA Z GWINTOWANĄ TULEJĄ I SKŁADANĄ RĘKOJEŚCIĄ

Korbki z otworem gwintowanym

Materiał:

Poliamid wzmocniony.

Odporna na oleje i tłuszcze.

Powierzchnia:

Satynowana.

Kolor:

Czarny (RAL 9011).

Centralna zasłepka:

Poliamid szary (RAL 7035 kod. 13).

Alternatywne kolory zasłepki:

Pomarańczowy	(RAL 2004 kod 02).
Czerwony	(RAL 3000 kod 16).
Błękit	(RAL 5015 kod 07).
Zielony	(RAL 6024 kod 17).
Żółty	(RAL 1021 kod 10).
Czarny	(RAL 9011 kod 01).

Wkładki:

Tuleja mosiężna z nieprzelotowym otworem gwintowanym (tolerancja gwintu 6H).

(*)Tuleja ze stali ocynkowanej z nieprzelotowym otworem gwintowanym (tolerancja gwintu 6H).

Wkładka boczna:

Tuleja mosiężna z przelotowym otworem gwintowanym.

Rękojeść boczna:

Rękojeść obrotowa, składana art. M136.

Wykonanie na specjalne zamówienie:

Na życzenie i w zależności od ilości, wkładki mogą być wykonane z innego materiału.

Na życzenie, w zależności od ilości, zgodnie z tabelą barw.

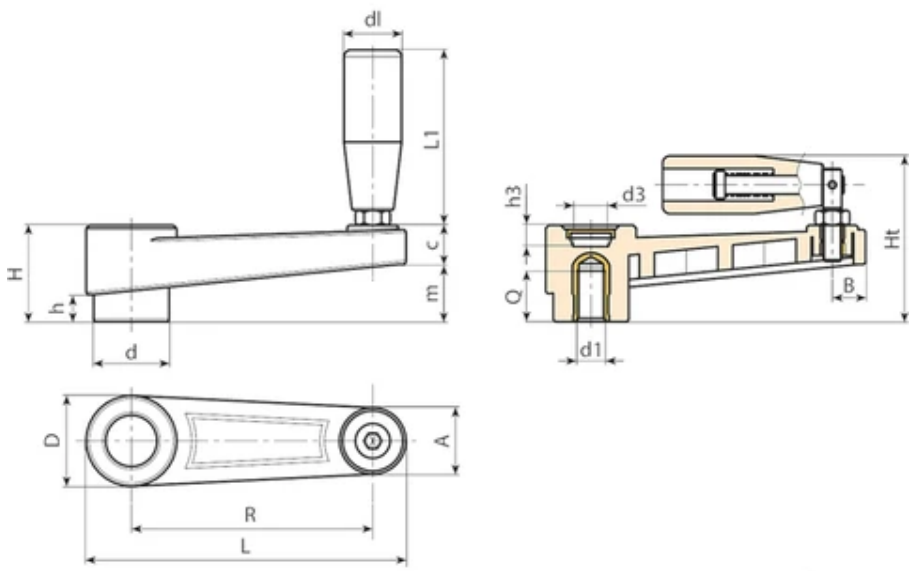

Copyright ©

Kod	Art.	L	R	H	Ht	D	d	m	c	A	B	h	d3	h3	d1 6H	Q	dl
E218065.0001	E218065.TM0801	88,5	65	30	55	27,5	22	17	13	20	9,5	8	14,5	10	M8	13	20
E218065.0002	E218065.TM1001	88,5	65	30	55	27,5	22	17	13	20	9,5	8	14,5	10	M10	13	20
E218065.0004	E218065.TM1201	88,5	65	30	55	27,5	22	17	13	20	9,5	8	14,5	10	M12	13	20
E218080.0001	E218080.TM0801	107	80	33,5	58	32	26	20,5	13	23	11	9	19,5	9,5	M8	13	20
E218080.0003	E218080.TM1001	107	80	33,5	58	32	26	20,5	13	23	11	9	19,5	9,5	M10	13	20
E218080.0004	E218080.TM1201	107	80	33,5	58	32	26	20,5	13	23	11	9	19,5	9,5	M12	13	20
E218110.0002	E218110.TM1001	140	110	39	68	35	29	25	14	24	12	11	19,5	11	M10	13	23,5
E218110.0004	E218110.TM1201	140	110	39	68	35	29	25	14	24	12	11	19,5	11	M12	17	23,5
E218110.0007	E218110.TM1401	140	110	39	68	35	29	25	14	24	12	11	19,5	11	M14	17	23,5
E218140.0001	E218140.TM1201	175	140	49	84	44	35,5	32	17	27	13	15,5	24	19	M12	17	26
E218140.0003	E218140.TM1401	175	140	49	84	44	35,5	32	17	27	13	15,5	24	19	M14	17	26
E218140.0004	E218140.TM1601	175	140	49	84	44	35,5	32	17	27	13	15,5	24	19	M16 (*)	17	26
E218185.0001	E218185.TM1201	223	185	55	90	47,5	40	38,5	16,5	27	14	17	29,5	21	M12	17	26
E218185.0003	E218185.TM1401	223	185	55	90	47,5	40	38,5	16,5	27	14	17	29,5	21	M14	17	26
E218185.0005	E218185.TM1601	223	185	55	90	47,5	40	38,5	16,5	27	14	17	29,5	21	M16 (*)	17	26

Kod	Art.	L1	Waga (g)
E218065.0001	E218065.TM0801	54	78
E218065.0002	E218065.TM1001	54	78
E218065.0004	E218065.TM1201	54	83
E218080.0001	E218080.TM0801	54	94

Kod	Art.	L1	Waga (g)
E218080.0003	E218080.TM1001	54	95
E218080.0004	E218080.TM1201	54	100
E218110.0002	E218110.TM1001	76	156
E218110.0004	E218110.TM1201	76	156
E218110.0007	E218110.TM1401	76	156
E218140.0001	E218140.TM1201	89	274
E218140.0003	E218140.TM1401	89	283
E218140.0004	E218140.TM1601	89	290
E218185.0001	E218185.TM1201	97	340
E218185.0003	E218185.TM1401	97	345
E218185.0005	E218185.TM1601	97	360

E219

+135° -30° | PA6 +G.F. | RoHS COMPLIANT

05 KORBKA Z GWINTOWANĄ TULEJĄ I OBROTOWĄ RĘKOJEŚCIĄ M129

Korbki z otworem gwintowanym

Materiał:

Poliamid wzmocniony.

Odporna na oleje i tłuszcze.

Powierzchnia:

Satynowana.

Kolor:

Czarny (RAL 9011).

Centralna zaślepka:

Poliamid szary (RAL 7035 kod. 13).

Alternatywne kolory zaślepki:

Pomarańczowy	(RAL 2004 kod 02).
Czerwony	(RAL 3000 kod 16).
Błękit	(RAL 5015 kod 07).
Zielony	(RAL 6024 kod 17).
Żółty	(RAL 1021 kod 10).
Czarny	(RAL 9011 kod 01).

Wkładki:

Tuleja mosiężna z nieprzelotowym otworem gwintowanym (tolerancja gwintu 6H).

(*)Tuleja ze stali ocynkowanej z nieprzelotowym otworem gwintowanym (tolerancja gwintu 6H).

Wkładka boczna:

Tuleja mosiężna z przelotowym otworem gwintowanym.

Rękojeść boczna:

Rękojeść obrotowa art. M129.

Wykonanie na specjalne zamówienie:

Na życzenie i w zależności od ilości, wkładki mogą być wykonane z innego materiału.

Na życzenie, w zależności od ilości, zgodnie z tabelą barw.

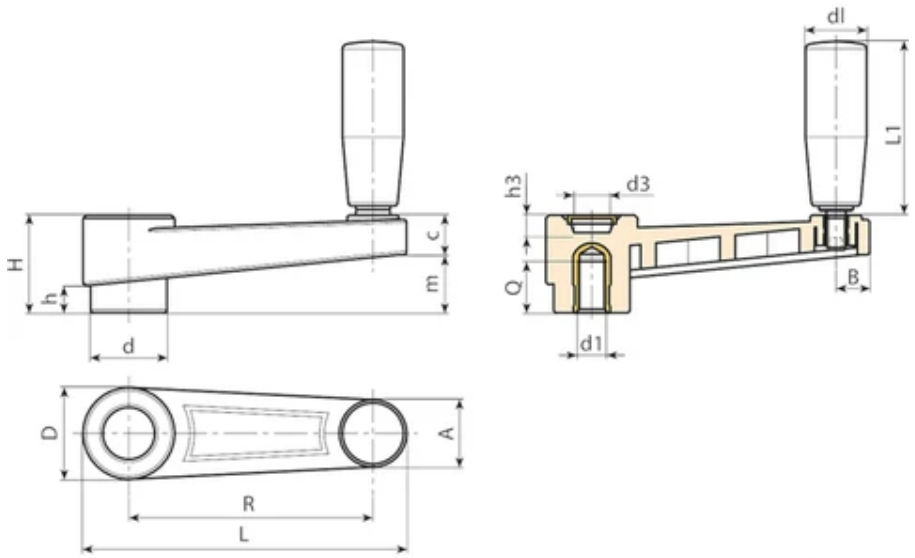

Copyright ©

Kod	Art.	L	R	H	D	d	m	c	A	B	h	d3	h3	d1 6H	Q	dl	L1
E219065.0001	E219065.TM0801	89	65	30	27,5	22	17	13	20	9,5	8	14,5	10	M8	13	20	52
E219065.0002	E219065.TM1001	89	65	30	27,5	22	17	13	20	9,5	8	14,5	10	M10	13	20	52
E219065.0003	E219065.TM1201	89	65	30	27,5	22	17	13	20	9,5	8	14,5	10	M12	13	20	52
E219080.0001	E219080.TM0801	107	80	33,5	32	26	20,5	13	23	11	9	19,5	9,5	M8	13	20	52
E219080.0002	E219080.TM1001	107	80	33,5	32	26	20,5	13	23	11	9	19,5	9,5	M10	13	20	52
E219080.0003	E219080.TM1201	107	80	33,5	32	26	20,5	13	23	11	9	19,5	9,5	M12	13	20	52
E219110.0001	E219110.TM1001	140	110	39	35	29	25	14	24	12	11	19,5	11	M10	13	23,5	63
E219110.0002	E219110.TM1201	140	110	39	35	29	25	14	24	12	11	19,5	11	M12	17	23,5	63
E219110.0003	E219110.TM1401	140	110	39	35	29	25	14	24	12	11	19,5	11	M14	17	23,5	63
E219140.0001	E219140.TM1201	175	140	49	44	35,5	32	17	27	13	15,5	24	19	M12	17	25	72
E219140.0002	E219140.TM1401	175	140	49	44	35,5	32	17	27	13	15,5	24	19	M14	17	25	72
E219140.0003	E219140.TM1601	175	140	49	44	35,5	32	17	27	13	15,5	24	19	(*) M16	17	25	72
E219185.0001	E219185.TM1201	223	185	55	47,5	40	38,5	16,5	27	14	17	29,5	21	M12	17	26	82
E219185.0002	E219185.TM1401	223	185	55	47,5	40	38,5	16,5	27	14	17	29,5	21	M14	17	26	82
E219185.0003	E219185.TM1601	223	185	55	47,5	40	38,5	16,5	27	14	17	29,5	21	(*) M16	17	26	82

Kod	Art.	Waga (g)
E219065.0001	E219065.TM0801	79
E219065.0002	E219065.TM1001	82
E219065.0003	E219065.TM1201	85
E219080.0001	E219080.TM0801	95

Kod	Art.	Waga (g)
E219080.0002	E219080.TM1001	99
E219080.0003	E219080.TM1201	102
E219110.0001	E219110.TM1001	150
E219110.0002	E219110.TM1201	160
E219110.0003	E219110.TM1401	165
E219140.0001	E219140.TM1201	262
E219140.0002	E219140.TM1401	249
E219140.0003	E219140.TM1601	275
E219185.0001	E219185.TM1201	312
E219185.0002	E219185.TM1401	320
E219185.0003	E219185.TM1601	331

E220

+135° -30° | PA6 +G.F. | RoHS COMPLIANT

05 KORBKA Z GWINTOWANĄ TULEJĄ I OBROTOWĄ RĘKOJEŚCIĄ M145

Korbki z otworem gwintowanym

Materiał:
Poliamid wzmocniony. Odporna na oleje i tłuszcze.

Powierzchnia:
Satynowana.

Kolor:
Czarny (RAL 9011).

Centralna zaślepka:
Poliamid szary (RAL 7035 kod. 13).

Alternatywne kolory zaślepki:

Pomarańczowy	(RAL 2004 kod 02).
Czerwony	(RAL 3000 kod 16).
Błękit	(RAL 5015 kod 07).
Zielony	(RAL 6024 kod 17).
Żółty	(RAL 1021 kod 10).
Czarny	(RAL 9011 kod 01).

Wkładki:
Tuleja mosiężna z nieprzelotowym otworem gwintowanym (tolerancja gwintu 6H).
(*)Tuleja ze stali ocynkowanej z nieprzelotowym otworem gwintowanym (tolerancja gwintu 6H).

Wkładka boczna:
Tuleja mosiężna z przelotowym otworem gwintowanym.

Rękojeść boczna:
Rękojeść obrotowa art. M145.

Wykonanie na specjalne zamówienie:
Na życzenie i w zależności od ilości, wkładki mogą być wykonane z innego materiału.
Na życzenie, w zależności od ilości, zgodnie z tabelą barw.

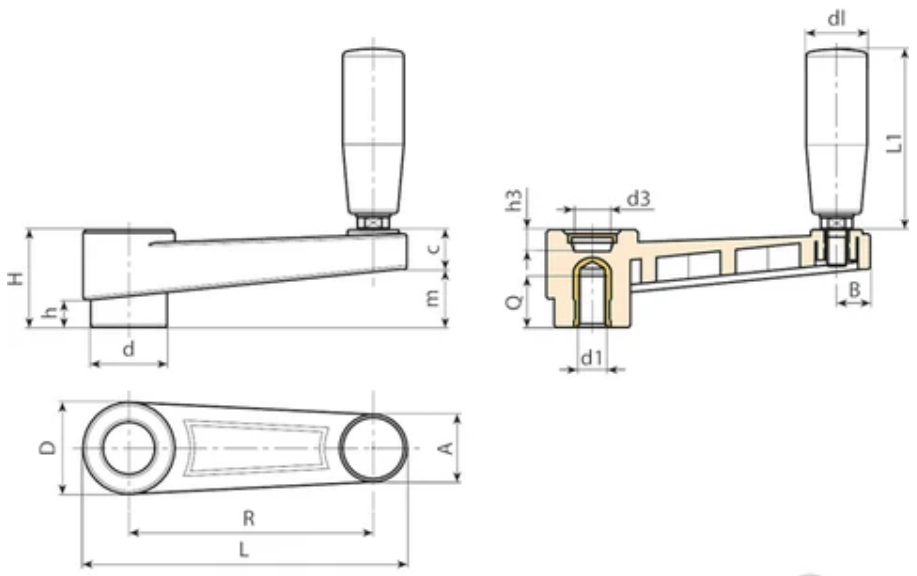

Copyright ©

Kod	Art.	L	R	H	D	d	m	c	A	B	h	d3	h3	d1 6H	Q	dl	L1
E220065.0001	E220065.TM0801	89	65	30	27,5	22	17	13	20	9,5	8	14,5	10	M8	13	20	56
E220065.0002	E220065.TM1001	89	65	30	27,5	22	17	13	20	9,5	8	14,5	10	M10	13	20	56
E220065.0003	E220065.TM1201	89	65	30	27,5	22	17	13	20	9,5	8	14,5	10	M12	13	20	56
E220080.0001	E220080.TM0801	107	80	33,5	32	26	20,5	13	23	11	9	19,5	9,5	M8	13	20	56
E220080.0002	E220080.TM1001	107	80	33,5	32	26	20,5	13	23	11	9	19,5	9,5	M10	13	20	56
E220080.0003	E220080.TM1201	107	80	33,5	32	26	20,5	13	23	11	9	19,5	9,5	M12	13	20	56
E220110.0001	E220110.TM1001	140	110	39	35	29	25	14	24	12	11	19,5	11	M10	13	23,5	68
E220110.0002	E220110.TM1201	140	110	39	35	29	25	14	24	12	11	19,5	11	M12	17	23,5	68
E220110.0003	E220110.TM1401	140	110	39	35	29	25	14	24	12	11	19,5	11	M14	17	23,5	68
E220140.0001	E220140.TM1201	175	140	49	44	35,5	33	17	27	13	15,5	24	19	M12	17	25	77
E220140.0002	E220140.TM1401	175	140	49	44	35,5	32	17	27	13	15,5	24	19	M14	17	25	77
E220140.0003	E220140.TM1601	175	140	49	44	35,5	32	17	27	13	15,5	24	19	(*) M16	17	25	77
E220185.0001	E220185.TM1201	223	185	55	47,5	40	38,5	16,5	27	14	17	29,5	21	M12	17	26	86
E220185.0002	E220185.TM1401	223	185	55	47,5	40	38,5	16,5	27	14	17	29,5	21	M14	17	26	86
E220185.0003	E220185.TM1601	223	185	55	47,5	40	38,5	16,5	27	14	17	29,5	21	(*) M16	17	26	86

Kod	Art.	Waga (g)
E220065.0001	E220065.TM0801	69
E220065.0002	E220065.TM1001	72
E220065.0003	E220065.TM1201	75
E220080.0001	E220080.TM0801	85

Kod	Art.	Waga (g)
E220080.0002	E220080.TM1001	89
E220080.0003	E220080.TM1201	92
E220110.0001	E220110.TM1001	149
E220110.0002	E220110.TM1201	151
E220110.0003	E220110.TM1401	154
E220140.0001	E220140.TM1201	228
E220140.0002	E220140.TM1401	213
E220140.0003	E220140.TM1601	241
E220185.0001	E220185.TM1201	304
E220185.0002	E220185.TM1401	310
E220185.0003	E220185.TM1601	321

E221

+135° -30° | PA6 +G.F. | RoHS COMPLIANT

05 KORBKA Z TULEJĄ Z GŁADKIM OTWOREM I OBROTOWĄ RĘKOJEŚCIĄ M145

Korbki z gładkim otworem

Materiał:

Poliamid wzmocniony.

Odporna na oleje i tłuszcze.

Powierzchnia:

Satynowana.

Kolor:

Czarny (RAL 9011).

Centralna zaślepka:

Poliamid szary (RAL 7035 kod. 13).

Alternatywne kolory zaślepki:

Pomarańczowy	(RAL 2004 kod 02).
Czerwony	(RAL 3000 kod 16).
Błękit	(RAL 5015 kod 07).
Zielony	(RAL 6024 kod 17).
Żółty	(RAL 1021 kod 10).
Czarny	(RAL 9011 kod 01).

Wkładki:

Tuleja z gładkim otworem przelotowym ze stali ocynkowanej (tolerancja otworu H10).

Wkładka boczna:

Tuleja mosiężna z przelotowym otworem gwintowanym.

Rękojeść boczna:

Rękojeść obrotowa art. M145.

Wykonanie na specjalne zamówienie:

Na życzenie, w zależności od ilości, wkładki mogą być dostarczone z otworem d1 według projektu.

Na życzenie, w zależności od ilości, wkładki mogą być wykonane w innym materiale/powłoce.

Na życzenie, w zależności od ilości, zgodnie z tabelą barw.

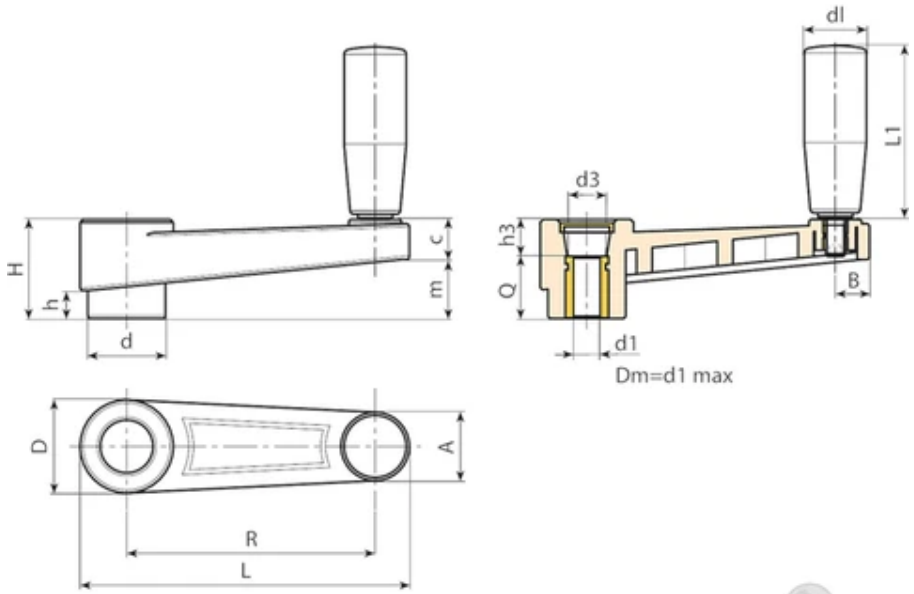

Copyright ©

Kod	Art.	L	R	H	D	d	m	c	A	B	h	d3	h3	dm	d1 H10	Q	dl
E221065.0003	E221065.TP0501	89	65	30	27,5	22	17	13	20	9,5	8	14,5	10	12	5	20	20
E221065.0001	E221065.TD1001	89	65	30	27,5	22	17	13	20	9,5	8	14,5	10	12	10	20	20
E221065.0002	E221065.TD1201	89	65	30	27,5	22	17	13	20	9,5	8	14,5	10	12	12	20	20
E221080.0003	E221080.TP0501	107	80	33,5	32	26	20,5	13	23	11	9	19,5	9,5	14	5	24	20
E221080.0001	E221080.TD1001	107	80	33,5	32	26	20,5	13	23	11	9	19,5	9,5	14	10	24	20
E221080.0002	E221080.TD1201	107	80	33,5	32	26	20,5	13	23	11	9	19,5	9,5	14	12	24	20
E221110.0001	E221110.TD0801	140	110	39	35	29	25	14	24	12	11	19,5	11	14	8	28	23,5
E221110.0002	E221110.TD1001	140	110	39	35	29	25	14	24	12	11	19,5	11	14	10	28	23,5
E221110.0003	E221110.TD1201	140	110	39	35	29	25	14	24	12	11	19,5	11	14	12	28	23,5
E221140.0001	E221140.TD0801	175	140	49	44	35,5	32	17	27	13	15,5	24	19	20	8	30	25
E221140.0002	E221140.TD1201	175	140	49	44	35,5	32	17	27	13	15,5	24	19	20	12	30	25
E221140.0003	E221140.TD1401	175	140	49	44	35,5	32	17	27	13	15,5	24	19	20	14	30	25
E221140.0004	E221140.TD1601	175	140	49	44	35,5	32	17	27	13	15,5	24	19	20	16	30	25
E221185.0001	E221185.TD0801	223	185	55	47,5	40	38,5	16,5	27	14	17	29,5	21	22	8	34	26
E221185.0002	E221185.TD1201	223	185	55	47,5	40	38,5	16,5	27	14	17	29,5	21	22	12	34	26

Uwaga: Przy minimalnej liczbie 50 sztuk średnica d1 może być wyprodukowana na zamówienie (tolerancja otworu H10 ocynkowanego i H7 oksydowanego).
Dm = Średnica maksymalna, możliwa do uzyskania po dalszej obróbce (rozszerzenie).

Kod	Art.	L1	Waga (g)
E221065.0003	E221065.TP0501	56	101

Kod	Art.	L1	Waga (g)
E221065.0001	E221065.TD1001	56	107
E221065.0002	E221065.TD1201	56	104
E221080.0003	E221080.TP0501	56	125
E221080.0001	E221080.TD1001	56	130
E221080.0002	E221080.TD1201	56	127
E221110.0001	E221110.TD0801	68	175
E221110.0002	E221110.TD1001	68	172
E221110.0003	E221110.TD1201	68	169
E221140.0001	E221140.TD0801	77	263
E221140.0002	E221140.TD1201	77	257
E221140.0003	E221140.TD1401	77	253
E221140.0004	E221140.TD1601	77	249
E221185.0001	E221185.TD0801	86	440
E221185.0002	E221185.TD1201	86	433

Uwaga: Przy minimalnej liczbie 50 sztuk średnica d1 może być wyprodukowana na zamówienie (tolerancja otworu H10 ocynkowanego i H7 oksydowanego).
Dm = Średnica maksymalna, możliwa do uzyskania po dalszej obróbce (rozszerzenie).

E222

+135° -30° | PA6 +G.F. | RoHS COMPLIANT

05 KORBKA Z TULEJĄ Z GŁADKIM OTWOREM I OBROTOWĄ RĘKOJEŚCIĄ M129

Korbki z gładkim otworem

Materiał:

Poliamid wzmocniony.

Odporna na oleje i tłuszcze.

Powierzchnia:

Satynowana.

Kolor:

Czarny (RAL 9011).

Centralna zaślepka:

Poliamid szary (RAL 7035 kod. 13).

Alternatywne kolory zaślepki:

Pomarańczowy	(RAL 2004 kod 02).
Czerwony	(RAL 3000 kod 16).
Błękit	(RAL 5015 kod 07).
Zielony	(RAL 6024 kod 17).
Żółty	(RAL 1021 kod 10).
Czarny	(RAL 9011 kod 01).

Wkładki:

Tuleja z gładkim otworem przelotowym ze stali ocynkowanej (tolerancja otworu H10).

Wkładka boczna:

Tuleja mosiężna z przelotowym otworem gwintowanym.

Rękojeść boczna:

Rękojeść obrotowa art. M129.

Wykonanie na specjalne zamówienie:

Na życzenie, w zależności od ilości, wkładki mogą być dostarczone z otworem d1 według projektu.

Na życzenie, w zależności od ilości, wkładki mogą być wykonane w innym materiale/powłoce.

Na życzenie, w zależności od ilości, zgodnie z tabelą barw.

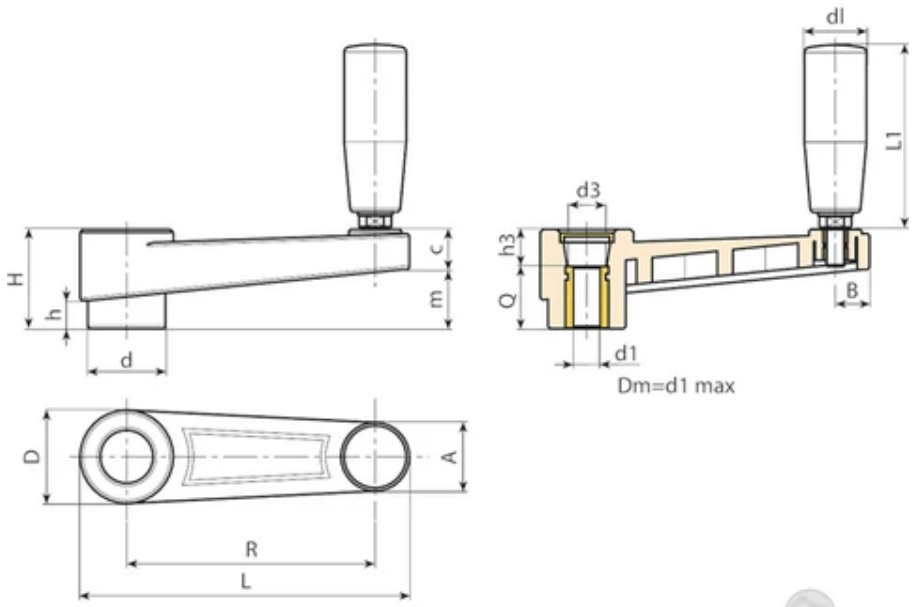

Copyright ©

Kod	Art.	L	R	H	D	d	m	c	A	B	h	d3	h3	dm	d1 H10	Q	dl
E222065.0008	E222065.TP0501	89	65	30	27,5	22	17	13	20	9,5	8	14,5	10	12	5	20	20
E222065.0003	E222065.TD1001	89	65	30	27,5	22	17	13	20	9,5	8	14,5	10	12	10	20	20
E222065.0004	E222065.TD1201	89	65	30	27,5	22	17	13	20	9,5	8	14,5	10	12	12	20	20
E222080.0013	E222080.TP0501	107	80	33,5	32	26	20,5	13	23	11	9	19,5	9,5	14	5	24	20
E222080.0003	E222080.TD1001	107	80	33,5	32	26	20,5	13	23	11	9	19,5	9,5	14	10	24	20
E222080.0005	E222080.TD1201	107	80	33,5	32	26	20,5	13	23	11	9	19,5	9,5	14	12	24	20
E222110.0001	E222110.TD0801	140	110	39	35	29	25	14	24	12	11	19,5	11	14	8	28	23,5
E222110.0007	E222110.TD1001	140	110	39	35	29	25	14	24	12	11	19,5	11	14	10	28	23,5
E222110.0004	E222110.TD1201	140	110	39	35	29	25	14	24	12	11	19,5	11	14	12	28	23,5
E222140.0001	E222140.TD0801	175	140	49	44	35,5	32	17	27	13	15,5	24	19	20	8	30	25
E222140.0003	E222140.TD1201	175	140	49	44	35,5	32	17	27	13	15,5	24	19	20	12	30	25
E222140.0004	E222140.TD1401	175	140	49	44	35,5	32	17	27	13	15,5	24	19	20	14	30	25
E222140.0005	E222140.TD1601	175	140	49	44	35,5	32	17	27	13	15,5	24	19	20	16	30	25
E222185.0001	E222185.TD0801	223	185	55	47,5	40	38,5	16,5	27	14	17	29,5	21	22	08	34	26
E222185.0004	E222185.TD1201	223	185	55	47,5	40	38,5	16,5	27	14	17	29,5	21	22	12	34	26

Uwaga: Przy minimalnej liczbie 50 sztuk średnica d1 może być wyprodukowana na zamówienie (tolerancja otworu H10 ocynkowanego i H7 oksydowanego).
Dm = Średnica maksymalna, możliwa do uzyskania po dalszej obróbce (rozszerzenie).

Kod	Art.	L1	Waga (g)
E222065.0008	E222065.TP0501	52	111

Kod	Art.	L1	Waga (g)
E222065.0003	E222065.TD1001	52	117
E222065.0004	E222065.TD1201	52	114
E222080.0013	E222080.TP0501	52	135
E222080.0003	E222080.TD1001	52	140
E222080.0005	E222080.TD1201	52	136
E222110.0001	E222110.TD0801	63	182
E222110.0007	E222110.TD1001	63	179
E222110.0004	E222110.TD1201	63	175
E222140.0001	E222140.TD0801	72	271
E222140.0003	E222140.TD1201	72	265
E222140.0004	E222140.TD1401	72	261
E222140.0005	E222140.TD1601	72	255
E222185.0001	E222185.TD0801	82	450
E222185.0004	E222185.TD1201	82	442

Uwaga: Przy minimalnej liczbie 50 sztuk średnica d1 może być wyprodukowana na zamówienie (tolerancja otworu H10 ocynkowanego i H7 oksydowanego).
Dm = Średnica maksymalna, możliwa do uzyskania po dalszej obróbce (rozszerzenie).

E230

+135° -30° | PA6 +G.F. | RoHS COMPLIANT

05 KORBKA Z OTWOREM SZESĆIOKĄTNYM I OBROTOWĄ RĘKOJEŚCIĄ

Korbki z sześciokątnym otworem/sworzniem

Materiał:

Poliamid wzmocniony.

Odporna na oleje i tłuszcze.

Powierzchnia:

Satynowana.

Kolor:

Czarny (RAL 9011).

Centralna zasłepka:

Poliamid szary (RAL 7035 kod. 13).

Alternatywne kolory zasłepki:

Pomarańczowy	(RAL 2004 kod 02).
Czerwony	(RAL 3000 kod 16).
Błękit	(RAL 5015 kod 07).
Zielony	(RAL 6024 kod 17).
Żółty	(RAL 1021 kod 10).
Czarny	(RAL 9011 kod 01).

Wkładki:

Tuleja z sześciokątnym otworem przelotowym z oksydowanej stali (tolerancja otworu H10).

Wkładka boczna:

Tuleja mosiężna z przelotowym otworem gwintowanym.

Rękojeść boczna:

Rękojeść obrotowa art. M144.

Wykonanie na specjalne zamówienie:

Na życzenie, w zależności od ilości, wkładki mogą być wykonane w innym materiale/powłoce.

Na życzenie, w zależności od ilości, zgodnie z tabelą barw.

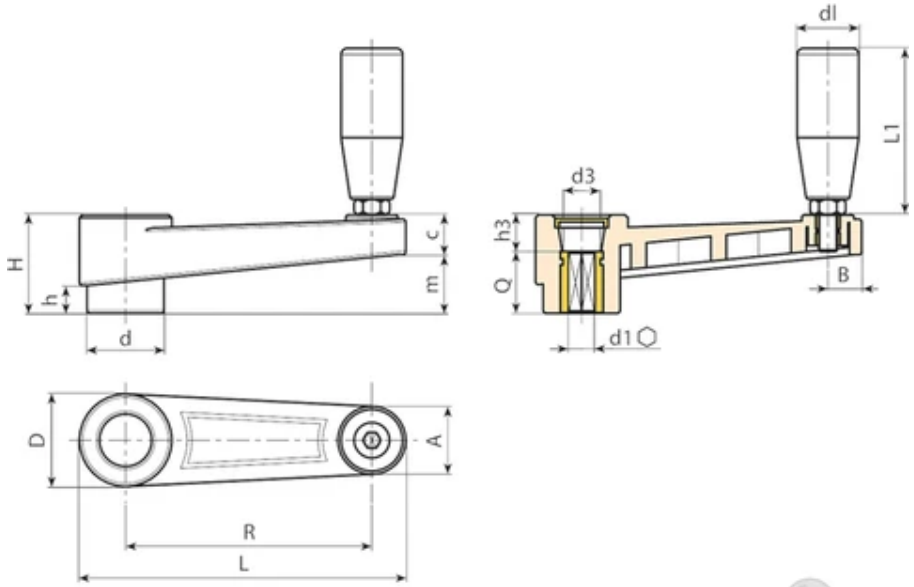

Copyright ©

Kod	Art.	L	R	H	D	d	m	c	A	B	h	d3	h3	d1 H10	Q	dl	L1
E230065.0002	E230065.TE0601P	88,5	65	30	27,5	22	17	13	20	9,5	8	14,5	10	6	20	19	54
E230065.0001	E230065.TE0801P	88,5	65	30	27,5	22	17	13	20	9,5	8	14,5	10	8	20	19	54
E230080.0001	E230080.TE1001P	107	80	33,5	32	26	20,5	13	23	11	9	19,5	9,5	10	24	19	54
E230080.0002	E230080.TE1201P	107	80	33,5	32	26	20,5	13	23	11	9	19,5	9,5	12	24	19	54
E230110.0001	E230110.TE1201P	140	110	39	35	29	22	14	24	12	11	19,5	11	12	28	22	66
E230110.0002	E230110.TE1401P	140	110	39	35	29	22	14	24	12	11	19,5	11	14	28	22	66
E230140.0001	E230140.TE1401P	175	140	49	44	35,5	32	17	27	13	15,5	24	19	14	30	23,5	76
E230140.0002	E230140.TE1601P	175	140	49	44	35,5	32	17	27	13	15,5	24	19	16	30	23,5	76
E230185.0001	E230185.TE1601P	223	185	55	47,5	40	38,5	16,5	27	14	17	29,5	19	16	34	25,5	87
E230185.0002	E230185.TE1701P	223	185	55	47,5	40	38,5	16,5	27	14	17	29,5	19	17	34	25,5	87

Kod	Art.	Waga (g)
E230065.0002	E230065.TE0601P	96
E230065.0001	E230065.TE0801P	93
E230080.0001	E230080.TE1001P	105
E230080.0002	E230080.TE1201P	103
E230110.0001	E230110.TE1201P	152
E230110.0002	E230110.TE1401P	149
E230140.0001	E230140.TE1401P	242
E230140.0002	E230140.TE1601P	238
E230185.0001	E230185.TE1601P	385

Kod	Art.	Waga (g)
E230185.0002	E230185.TE1701P	385

E231

+135° -30° | PA6 +G.F. | RoHS COMPLIANT

05 KORBKA Z OTWOREM SZESĆIOKĄTNYM I OBROTOWĄ RĘKOJEŚCIĄ M145

Korbki z sześciokątnym otworem/sworzniem

Materiał:

Poliamid wzmocniony.

Odporna na oleje i tłuszcze.

Powierzchnia:

Satynowana.

Kolor:

Czarny (RAL 9011).

Centralna zasłepka:

Poliamid szary (RAL 7035 kod. 13).

Alternatywne kolory zasłepki:

Pomarańczowy	(RAL 2004 kod 02).
Czerwony	(RAL 3000 kod 16).
Błękit	(RAL 5015 kod 07).
Zielony	(RAL 6024 kod 17).
Żółty	(RAL 1021 kod 10).
Czarny	(RAL 9011 kod 01).

Wkładki:

Tuleja z sześciokątnym otworem przelotowym z oksydowanej stali (tolerancja otworu H10).

Wkładka boczna:

Tuleja mosiężna z przelotowym otworem gwintowanym.

Rękojeść boczna:

Rękojeść obrotowa art. M145.

Wykonanie na specjalne zamówienie:

Na życzenie, w zależności od ilości, wkładki mogą być wykonane w innym materiale/powłoce.

Na życzenie, w zależności od ilości, zgodnie z tabelą barw.

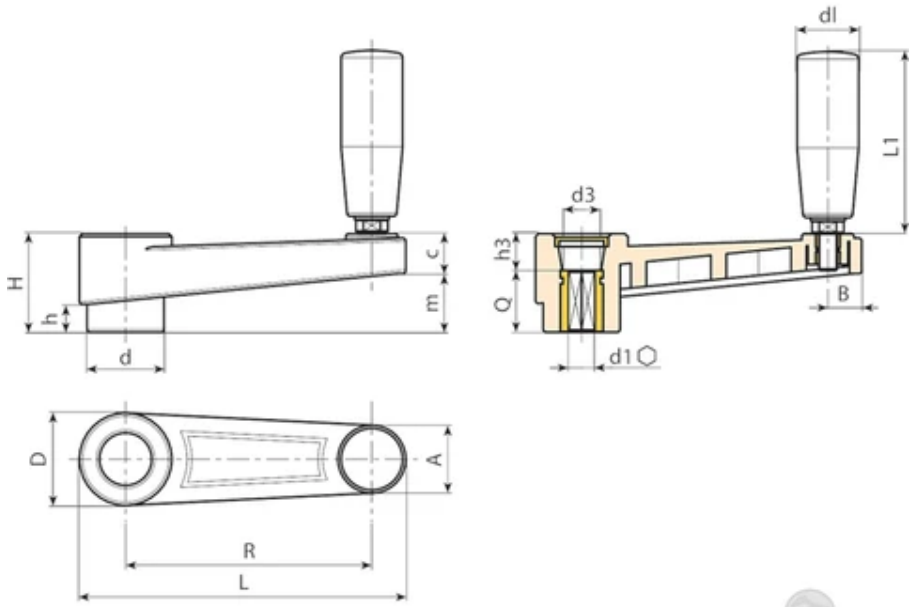

Copyright ©

Kod	Art.	L	R	H	D	d	m	c	A	B	h	d3	h3	d1 H10	Q	dl	L1
E231065.0001	E231065.TE0601P	89	65	30	27,5	22	17	13	20	9,5	8	14,5	10	6	20	20	56
E231065.0002	E231065.TE0801P	89	65	30	27,5	22	17	13	20	9,5	8	14,5	10	8	20	20	56
E231080.0002	E231080.TE1001P	107	80	33,5	32	26	20,5	13	23	11	9	19,5	9,5	10	24	20	56
E231080.0001	E231080.TE1201P	107	80	33,5	32	26	20,5	13	23	11	9	19,5	9,5	12	24	20	56
E231110.0001	E231110.TE1201P	140	110	39	35	29	22	14	24	12	11	19,5	11	12	28	23,5	68
E231110.0002	E231110.TE1401P	140	110	39	35	29	22	14	24	12	11	19,5	11	14	28	23,5	68
E231140.0001	E231140.TE1401P	175	140	49	44	35,5	32	17	27	13	15,5	24	19	14	30	25	77
E231140.0002	E231140.TE1601P	175	140	49	44	35,5	32	17	27	13	15,5	24	19	16	30	25	77
E231185.0001	E231185.TE1601P	223	185	55	47,5	40	38,5	16,5	27	14	17	29,5	19	16	34	26	86
E231185.0002	E231185.TE1701P	223	185	55	47,5	40	38,5	16,5	27	14	17	29,5	19	17	34	26	86

Kod	Art.	Waga (g)
E231065.0001	E231065.TE0601P	111
E231065.0002	E231065.TE0801P	108
E231080.0002	E231080.TE1001P	130
E231080.0001	E231080.TE1201P	128
E231110.0001	E231110.TE1201P	177
E231110.0002	E231110.TE1401P	173
E231140.0001	E231140.TE1401P	267
E231140.0002	E231140.TE1601P	262
E231185.0001	E231185.TE1601P	400

Kod	Art.	Waga (g)
E231185.0002	E231185.TE1701P	398

E232

+135° -30° | PA6 +G.F. | RoHS COMPLIANT

05 KORBKA Z OTWOREM SZESCIOKĄTNYM I OBROTOWĄ RĘKOJESCIĄ M129

Korbki z szesciokątnym otworem/sworzniem

Materiał:

Poliamid wzmocniony.

Odporna na oleje i tłuszcze.

Powierzchnia:

Satynowana.

Kolor:

Czarny (RAL 9011).

Centralna zasłepka:

Poliamid szary (RAL 7035 kod. 13).

Alternatywne kolory zasłepki:

Pomarańczowy	(RAL 2004 kod 02).
Czerwony	(RAL 3000 kod 16).
Błękit	(RAL 5015 kod 07).
Zielony	(RAL 6024 kod 17).
Żółty	(RAL 1021 kod 10).
Czarny	(RAL 9011 kod 01).

Wkładki:

Tuleja z szesciokątnym otworem przelotowym z oksydowanej stali (tolerancja otworu H10).

Wkładka boczna:

Tuleja mosiężna z przelotowym otworem gwintowanym.

Rękojesć boczna:

Rękojesć obrotowa art. M129.

Wykonanie na specjalne zamówienie:

Na życzenie, w zalezności od ilosci, wkładki mogą byc wykonane w innym materiale/powłoce.

Na życzenie, w zalezności od ilosci, zgodnie z tabelą barw.

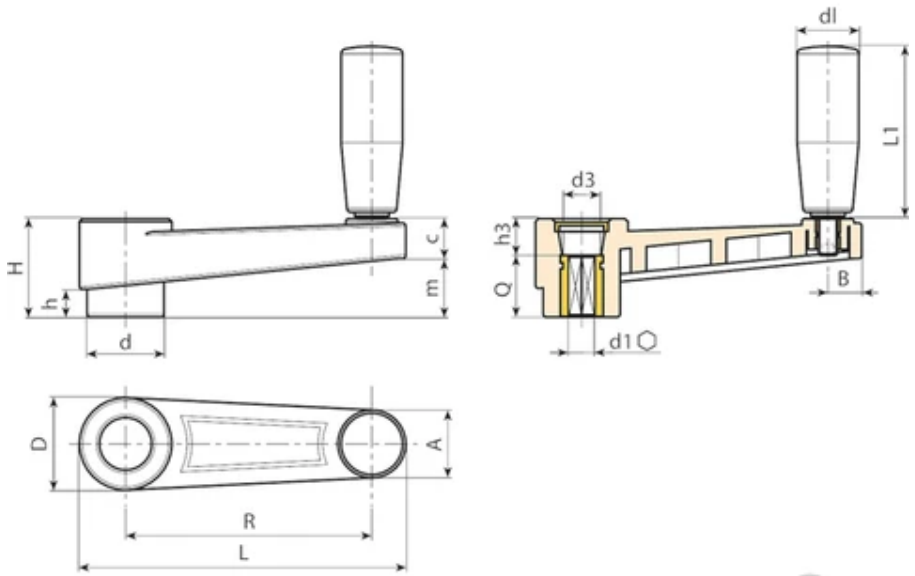

Copyright ©

Kod	Art.	L	R	H	D	d	m	c	A	B	h	d3	h3	d1 H10	Q	dl	L1
E232065.0001	E232065.TE0601P	89	65	30	27,5	22	17	13	20	9,5	8	14,5	10	6	20	20	52
E232065.0002	E232065.TE0801P	89	65	30	27,5	22	17	13	20	9,5	8	14,5	10	8	20	20	52
E232080.0001	E232080.TE1001P	107	80	33,5	32	26	20,5	13	23	11	9	19,5	9,5	10	24	20	52
E232080.0002	E232080.TE1201P	107	80	33,5	32	26	20,5	13	23	11	9	19,5	9,5	12	24	20	52
E232110.0001	E232110.TE1201P	140	110	39	35	29	22	14	24	12	11	19,5	11	12	28	23,5	63
E232110.0002	E232110.TE1401P	140	110	39	35	29	22	14	24	12	11	19,5	11	14	28	23,5	63
E232140.0001	E232140.TE1401P	175	140	49	44	35,5	32	17	27	13	15,5	24	19	14	30	25	72
E232140.0002	E232140.TE1601P	175	140	49	44	35,5	32	17	27	13	15,5	24	19	16	30	25	72
E232185.0001	E232185.TE1601P	223	185	55	47,5	40	38,5	16,5	27	14	17	29,5	21	16	34	26	82
E232185.0002	E232185.TE1701P	223	185	55	47,5	40	38,5	16,5	27	14	17	29,5	21	17	34	26	82

Kod	Art.	Waga (g)
E232065.0001	E232065.TE0601P	101
E232065.0002	E232065.TE0801P	98
E232080.0001	E232080.TE1001P	120
E232080.0002	E232080.TE1201P	118
E232110.0001	E232110.TE1201P	167
E232110.0002	E232110.TE1401P	163
E232140.0001	E232140.TE1401P	257
E232140.0002	E232140.TE1601P	252
E232185.0001	E232185.TE1601P	390

Kod	Art.	Waga (g)
E232185.0002	E232185.TE1701P	390

E240

+135° -30° | PA6 +G.F. | RoHS COMPLIANT

05 KORBKA Z TULEJĄ Z SZESĆIOKĄTNYM OTWOREM I SKŁADANĄ RĘKOJEŚCIĄ

Korbki z sześciokątnym otworem/sworzniem

Materiał:
Poliamid wzmocniony.
Odporna na oleje i tłuszcze.

Powierzchnia:
Satynowana.

Kolor:
Czarny (RAL 9011).

Centralna zasłepka:
Poliamid szary (RAL 7035 kod. 13).

Alternatywne kolory zasłepki:

Pomarańczowy	(RAL 2004 kod 02).
Czerwony	(RAL 3000 kod 16).
Błękit	(RAL 5015 kod 07).
Zielony	(RAL 6024 kod 17).
Żółty	(RAL 1021 kod 10).
Czarny	(RAL 9011 kod 01).

Wkładki:
Tuleja z sześciokątnym otworem przelotowym z oksydowanej stali (tolerancja otworu H10).

Wkładka boczna:
Tuleja mosiężna z przelotowym otworem gwintowanym.

Rękojeść boczna:
Rękojeść obrotowa, składana art. M136.

Wykonanie na specjalne zamówienie:
Na życzenie, w zależności od ilości, wkładki mogą być wykonane w innym materiale/powłoce.
Na życzenie, w zależności od ilości, zgodnie z tabelą barw.

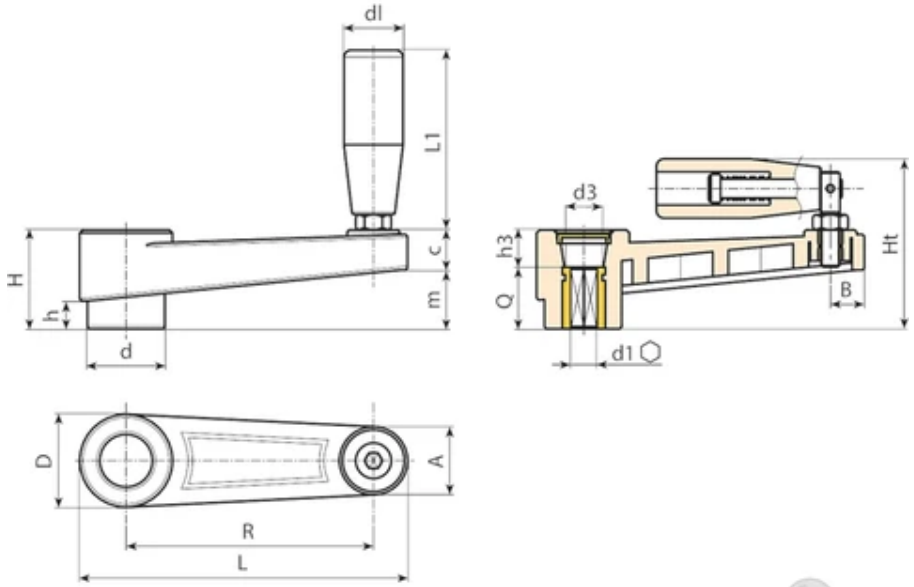

Copyright ©

Kod	Art.	L	R	H	Ht	D	d	m	c	A	B	h	d3	h3	d1 H10	Q	dl
E240065.0001	E240065.TE0601P	88,5	65	30	55	27,5	22	17	13	20	9,5	8	14,5	10	6	20	20
E240065.0002	E240065.TE0801P	88,5	65	30	55	27,5	22	17	13	20	9,5	8	14,5	10	8	20	20
E240080.0001	E240080.TE1001P	107	80	33,5	58	32	26	20,5	13	23	11	9	19,5	9,5	10	24	20
E240080.0002	E240080.TE1201P	107	80	33,5	58	32	26	20,5	13	23	11	9	19,5	9,5	12	24	20
E240110.0001	E240110.TE1201P	140	110	39	68	35	29	25	14	24	12	11	19,5	11	12	28	23,5
E240110.0002	E240110.TE1401P	140	110	39	68	35	29	25	14	24	12	11	19,5	11	14	28	23,5
E240140.0001	E240140.TE1401P	175	140	49	84	44	35,5	32	17	27	13	15,5	24	19	14	30	26
E240140.0002	E240140.TE1601P	175	140	49	84	44	35,5	32	17	27	13	15,5	24	19	16	30	26
E240185.0001	E240185.TE1601P	223	185	55	90	47,5	40	38,5	16,5	27	14	17	29,5	21	16	34	26
E240185.0002	E240185.TE1701P	223	185	55	90	47,5	40	38,5	16,5	27	14	17	29,5	21	17	34	26

Kod	Art.	L1	Waga (g)
E240065.0001	E240065.TE0601P	54	78
E240065.0002	E240065.TE0801P	54	78
E240080.0001	E240080.TE1001P	54	94
E240080.0002	E240080.TE1201P	54	95
E240110.0001	E240110.TE1201P	76	156
E240110.0002	E240110.TE1401P	76	156
E240140.0001	E240140.TE1401P	89	274
E240140.0002	E240140.TE1601P	89	283
E240185.0001	E240185.TE1601P	97	340

Kod	Art.	L1	Waga (g)
E240185.0002	E240185.TE1701P	97	345

E242

+135° -30° | PA6 +G.F. | RoHS COMPLIANT

05 KORBKA Z TULEJĄ Z KWADRATOWYM OTWOREM I SKŁADANĄ RĘKOJEŚCIĄ

Korbki z kwadratowym otworem

Materiał:
Poliamid wzmocniony.
Odporna na oleje i tłuszcze.

Powierzchnia:
Satynowana.

Kolor:
Czarny (RAL 9011).

Centralna zaślepka:
Poliamid szary (RAL 7035 kod. 13).

Alternatywne kolory zaślepki:

Pomarańczowy	(RAL 2004 kod 02).
Czerwony	(RAL 3000 kod 16).
Błękit	(RAL 5015 kod 07).
Zielony	(RAL 6024 kod 17).
Żółty	(RAL 1021 kod 10).
Czarny	(RAL 9011 kod 01).

Wkładki:
Tuleja z kwadratowym otworem przelotowym z oksydowanej stali (tolerancja otworu H10).

Wkładka boczna:
Tuleja mosiężna z przelotowym otworem gwintowanym.

Rękojeść boczna:
Rękojeść obrotowa, składana art. M136.

Wykonanie na specjalne zamówienie:
Na życzenie, w zależności od ilości, wkładki mogą być wykonane w innym materiale/powłoce.
Na życzenie, w zależności od ilości, zgodnie z tabelą barw.

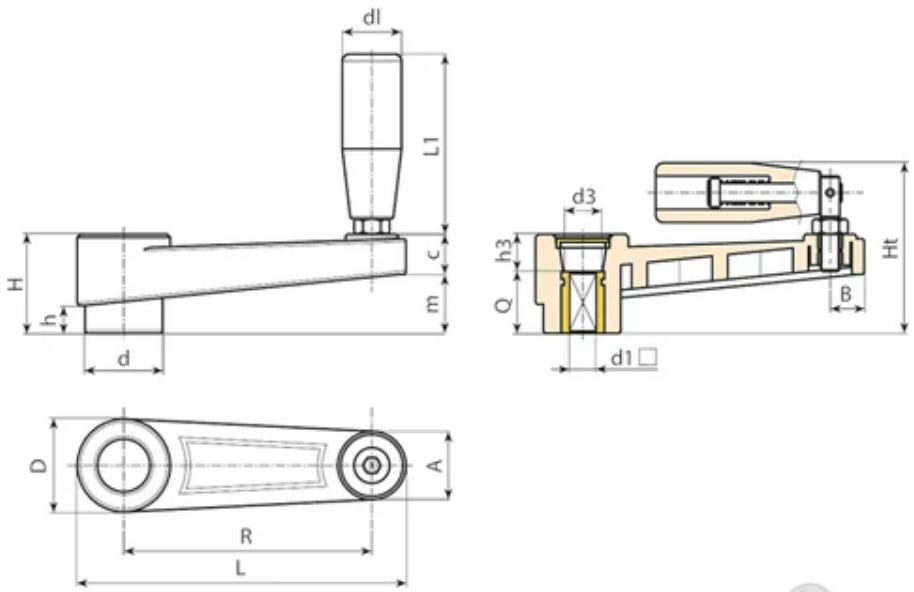

Copyright ©

Kod	Art.	L	R	H	Ht	D	d	m	c	A	B	h	d3	h3	d1 H10	Q	dl
E242065.0001	E242065.TQ0801P	88,5	65	30	55	27,5	22	17	13	20	9,5	8	14,5	10	8	20	20
E242080.0001	E242080.TQ1001P	107	80	33,5	58	32	26	20,5	13	23	11	9	19,5	9,5	10	24	20
E242110.0001	E242110.TQ1201P	140	110	39	68	35	29	25	14	24	12	11	19,5	11	12	28	23,5
E242140.0001	E242140.TQ1401P	175	140	49	84	44	35,5	32	17	27	13	15,5	24	19	14	30	26
E242185.0001	E242185.TQ1701P	223	185	55	90	47,5	40	38,5	16,5	27	14	17	29,5	21	17	34	26

Kod	Art.	L1	Waga (g)
E242065.0001	E242065.TQ0801P	54	100
E242080.0001	E242080.TQ1001P	54	110
E242110.0001	E242110.TQ1201P	76	156
E242140.0001	E242140.TQ1401P	89	240
E242185.0001	E242185.TQ1701P	97	430

E330

+135° -30° | PA6 +G.F. | RoHS COMPLIANT

05 KORBKA Z KWADRATOWYM OTWOREM I OBROTOWĄ RĘKOJEŚCIĄ

Korbki z kwadratowym otworem

Materiał:
Poliamid wzmocniony.
Odporna na oleje i tłuszcze.

Powierzchnia:
Satynowana.

Kolor:
Czarny (RAL 9011).

Centralna zaślepka:
Poliamid szary (RAL 7035 kod. 13).

Alternatywne kolory zaślepki:

Pomarańczowy	(RAL 2004 kod 02).
Czerwony	(RAL 3000 kod 16).
Błękit	(RAL 5015 kod 07).
Zielony	(RAL 6024 kod 17).
Żółty	(RAL 1021 kod 10).
Czarny	(RAL 9011 kod 01).

Wkładki:
Tuleja z kwadratowym otworem przelotowym z oksydowanej stali (tolerancja otworu H10).

Wkładka boczna:
Tuleja mosiężna z przelotowym otworem gwintowanym.

Rękojeść boczna:
Rękojeść obrotowa art. M144.

Wykonanie na specjalne zamówienie:
Na życzenie, w zależności od ilości, wkładki mogą być wykonane w innym materiale/powłoce.
Na życzenie, w zależności od ilości, zgodnie z tabelą barw.

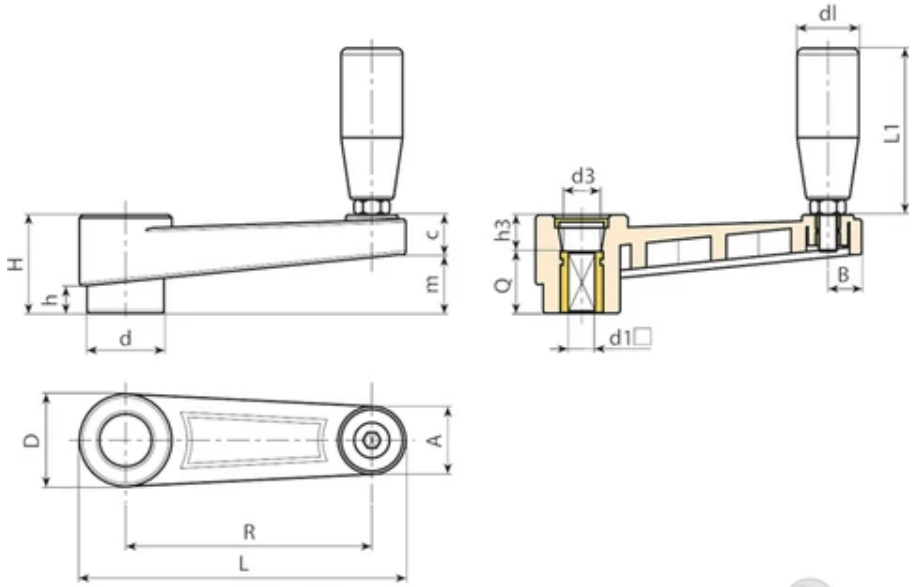

Copyright ©

Kod	Art.	L	R	H	D	d	m	c	A	B	h	d3	h3	d1 H10	Q	dl	L1
E330065.0001	E330065.TQ0601P	88,5	65	30	27,5	22	17	13	18	9,5	8	14,5	10	6	20	19	54
E330065.0002	E330065.TQ0801P	88,5	65	30	27,5	22	17	13	18	9,5	8	14,5	10	8	20	19	54
E330080.0002	E330080.TQ1001P	107	80	33,5	32	26	20,5	13	23	11	9	19,5	9,5	10	24	19	54
E330110.0003	E330110.TQ1201P	140	110	39	35	29	25	14	24	12	11	19,5	11	12	28	22	66
E330140.0001	E330140.TQ1401P	175	140	49	44	35,5	32	17	27	13	15,5	24	19	14	30	23,5	76
E330185.0001	E330185.TQ1701P	223	185	55	47,5	40	38,5	16,5	27	14	17	29,5	21	17	34	25,5	87

Kod	Art.	Waga (g)
E330065.0001	E330065.TQ0601P	96
E330065.0002	E330065.TQ0801P	92
E330080.0002	E330080.TQ1001P	105
E330110.0003	E330110.TQ1201P	152
E330140.0001	E330140.TQ1401P	242
E330185.0001	E330185.TQ1701P	385

E331

+135° -30° | PA6 +G.F. | RoHS COMPLIANT

05 KORBKA Z KWADRATOWYM OTWOREM I OBROTOWĄ RĘKOJEŚCIĄ M145

Korbki z kwadratowym otworem

Materiał:
Poliamid wzmocniony.
Odporna na oleje i tłuszcze.

Powierzchnia:
Satynowana.

Kolor:
Czarny (RAL 9011).

Centralna zaślepka:
Poliamid szary (RAL 7035 kod. 13).

Alternatywne kolory zaślepki:

Pomarańczowy	(RAL 2004 kod 02).
Czerwony	(RAL 3000 kod 16).
Błękit	(RAL 5015 kod 07).
Zielony	(RAL 6024 kod 17).
Żółty	(RAL 1021 kod 10).
Czarny	(RAL 9011 kod 01).

Wkładki:
Tuleja z kwadratowym otworem przelotowym z oksydowanej stali (tolerancja otworu H10).

Wkładka boczna:
Tuleja mosiężna z przelotowym otworem gwintowanym.

Rękojeść boczna:
Rękojeść obrotowa art. M145.

Wykonanie na specjalne zamówienie:
Na życzenie, w zależności od ilości, wkładki mogą być wykonane w innym materiale/powłoce.
Na życzenie, w zależności od ilości, zgodnie z tabelą barw.

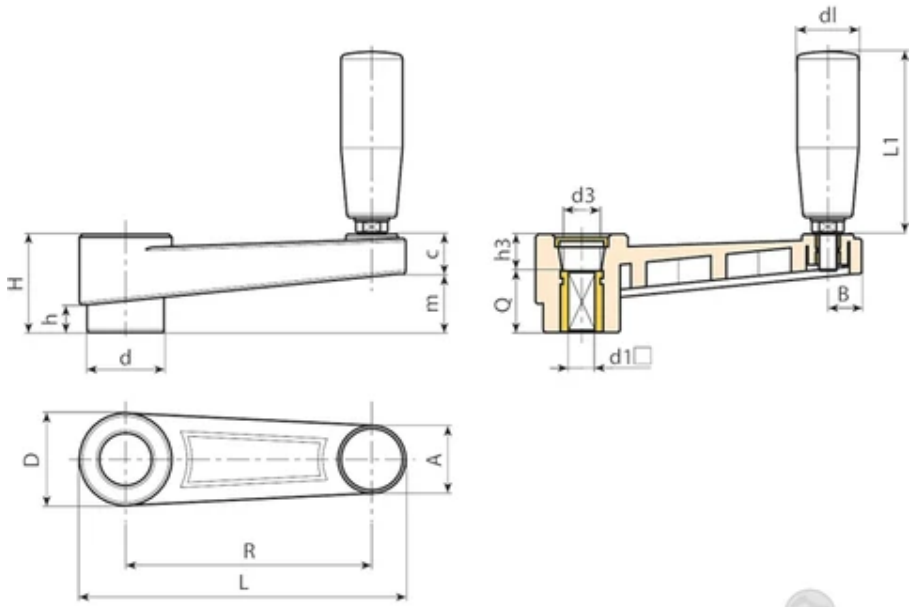

Copyright ©

Kod	Art.	L	R	H	D	d	m	c	A	B	h	d3	h3	d1 H10	Q	dl	L1
E331065.0002	E331065.TQ0601P	89	65	30	27,5	22	17	13	20	9,5	8	14,5	10	6	20	20	56
E331065.0001	E331065.TQ0801P	89	65	30	27,5	22	17	13	20	9,5	8	14,5	10	8	20	20	56
E331080.0001	E331080.TQ1001P	107	80	33,5	32	26	20,5	13	23	11	9	19,5	9,5	10	24	20	56
E331110.0001	E331110.TQ1201P	140	110	39	35	29	25	14	24	12	11	19,5	11	12	28	23,5	68
E331140.0001	E331140.TQ1401P	175	140	49	44	35,5	32	17	27	13	15,5	24	19	14	30	25	77
E331185.0001	E331185.TQ1701P	223	185	55	47,5	40	38,5	16,5	27	14	17	29,5	21	17	34	26	86

Kod	Art.	Waga (g)
E331065.0002	E331065.TQ0601P	111
E331065.0001	E331065.TQ0801P	117
E331080.0001	E331080.TQ1001P	140
E331110.0001	E331110.TQ1201P	177
E331140.0001	E331140.TQ1401P	267
E331185.0001	E331185.TQ1701P	400

E332

+135° -30° | PA6 +G.F. | RoHS COMPLIANT

05 KORBKA Z KWADRATOWYM OTWOREM I OBROTOWĄ RĘKOJEŚCIĄ M129

Korbki z kwadratowym otworem

Materiał:
Poliamid wzmocniony.
Odporna na oleje i tłuszcze.

Powierzchnia:
Satynowana.

Kolor:
Czarny (RAL 9011).

Centralna zaślepka:
Poliamid szary (RAL 7035 kod. 13).

Alternatywne kolory zaślepki:

Pomarańczowy	(RAL 2004 kod 02).
Czerwony	(RAL 3000 kod 16).
Błękit	(RAL 5015 kod 07).
Zielony	(RAL 6024 kod 17).
Żółty	(RAL 1021 kod 10).
Czarny	(RAL 9011 kod 01).

Wkładki:
Tuleja z kwadratowym otworem przelotowym z oksydowanej stali (tolerancja otworu H10).

Wkładka boczna:
Tuleja mosiężna z przelotowym otworem gwintowanym.

Rękojeść boczna:
Rękojeść obrotowa art. M129.

Wykonanie na specjalne zamówienie:
Na życzenie, w zależności od ilości, wkładki mogą być wykonane w innym materiale/powłoce.
Na życzenie, w zależności od ilości, zgodnie z tabelą barw.

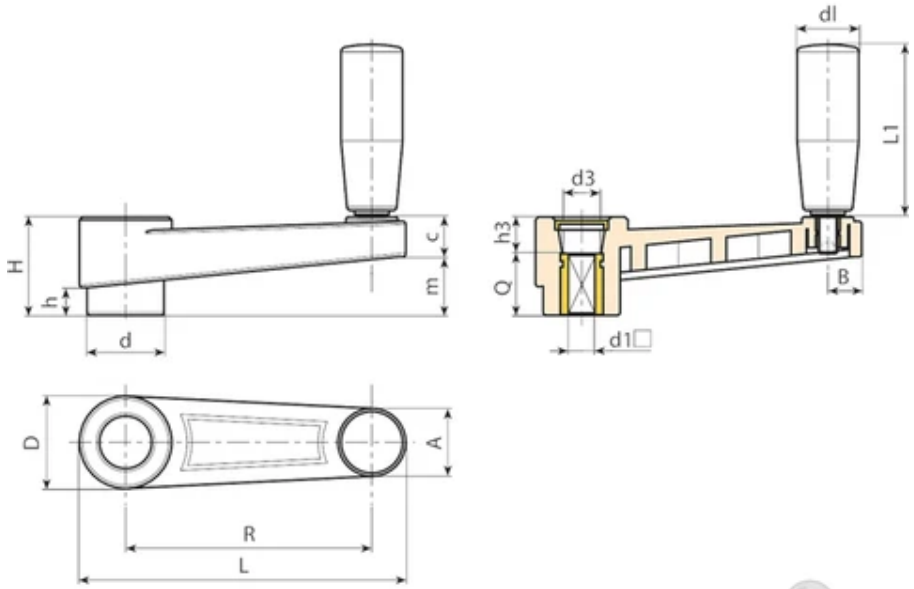

Copyright ©

Kod	Art.	L	R	H	D	d	m	c	A	B	h	d3	h3	d1 H10	Q	dl	L1
E332065.0003	E332065.TQ0601P	89	65	30	27,5	22	17	13	20	9,5	8	14,5	10	6	20	20	52
E332065.0001	E332065.TQ0801P	89	65	30	27,5	22	17	13	20	9,5	8	14,5	10	8	20	20	52
E332080.0001	E332080.TQ1001P	107	80	33,5	32	26	20,5	13	23	11	9	19,5	9,5	10	24	20	52
E332110.0001	E332110.TQ1201P	140	110	39	35	29	22	14	24	12	11	19,5	11	12	28	23,5	63
E332140.0003	E332140.TQ1401P	175	140	49	44	35,5	32	17	27	13	15,5	24	19	14	30	25	72
E332185.0001	E332185.TQ1701P	223	185	55	47,5	40	38,5	16,5	27	14	17	29,5	21	17	34	26	82

Kod	Art.	Waga (g)
E332065.0003	E332065.TQ0601P	101
E332065.0001	E332065.TQ0801P	107
E332080.0001	E332080.TQ1001P	130
E332110.0001	E332110.TQ1201P	167
E332140.0003	E332140.TQ1401P	257
E332185.0001	E332185.TQ1701P	390

E511

+135° -30° | PA6 +G.F. | RoHS COMPLIANT

05 KORBKA ZATRZASKOWA Z TULEJĄ Z GŁADKIM OTWOREM I OBROTOWĄ RĘKOJEŚCIĄ M145

Korbki na zatrzask

Materiał:
Poliamid wzmocniony. Odporna na oleje i tłuszcze.

Powierzchnia:
Satynowana.

Kolor:
Czarny (RAL 9011).

Wkładki:
Tuleja z gładkim otworem nieprzelotowym ze stali ocynkowanej (tolerancja otworu H10).

Wkładka boczna:
Tuleja mosiężna z przelotowym otworem gwintowanym.

Sprężyna:
Sprężyna ze stali inox (AISI 302).

Śruba mocująca:
Wkręt z oksydowanej stali z łbem na śrubokręt płaski.

Rękojeść boczna:
Rękojeść obrotowa art. M145.

Wykonanie na specjalne zamówienie:
Na życzenie i w zależności od ilości, wkładki mogą być wykonane z innego materiału.

Na życzenie, w zależności od ilości, dostępne kolory korpusu korbki zgodnie z tabelą barw.

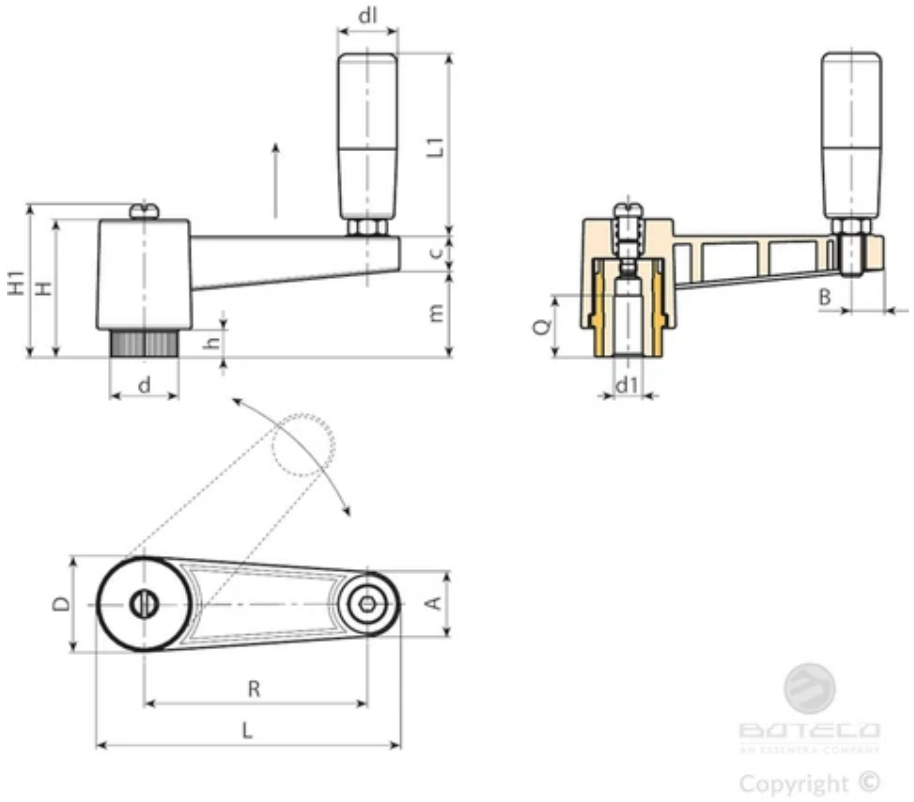

Kod	Art.	L	R	H	D	d	m	c	A	B	h	H1	d1 H10	Q	dl	L1	Waga (g)
E511065.0001	E511065.TP0501	88,5	65	46	27	19	30	13	17	9	10	-	5	22	20	56	92
E511080.0001	E511080.TP0501	109	80	50	34	24,5	33	13	22	12	11	54	5	28	23,5	68	187
E511110.0001	E511110.TP0501	139	110	50	34	24,5	33	13	22	12	11	54	5	28	23,5	68	205

E513

+135° -30° | PA6 +G.F. | RoHS COMPLIANT

05 KORBKA ZATRZASKOWA Z TULEJĄ GWINTOWANĄ I OBROTOWĄ RĘKOJEŚCIĄ M145

Korbki na zatrzask

Materiał:
Poliamid wzmocniony. Odporna na oleje i tłuszcze.

Powierzchnia:
Satynowana.

Kolor:
Czarny (RAL 9011).

Wkładki:
Tuleja ze stali ocynkowanej z nieprzelotowym otworem gwintowanym (tolerancja gwintu 6H).

Wkładka boczna:
Tuleja mosiężna z przelotowym otworem gwintowanym.

Sprężyna:
Sprężyna ze stali inox (AISI 302).

Śruba mocująca:
Wkręt z oksydowanej stali z łbem na śrubokręt płaski.

Rękojeść boczna:
Rękojeść obrotowa art. M145.

Wykonanie na specjalne zamówienie:
Na życzenie i w zależności od ilości, wkładki mogą być wykonane z innego materiału.

Na życzenie, w zależności od ilości, dostępne kolory korpusu dźwigni zgodnie z tabelą barw.

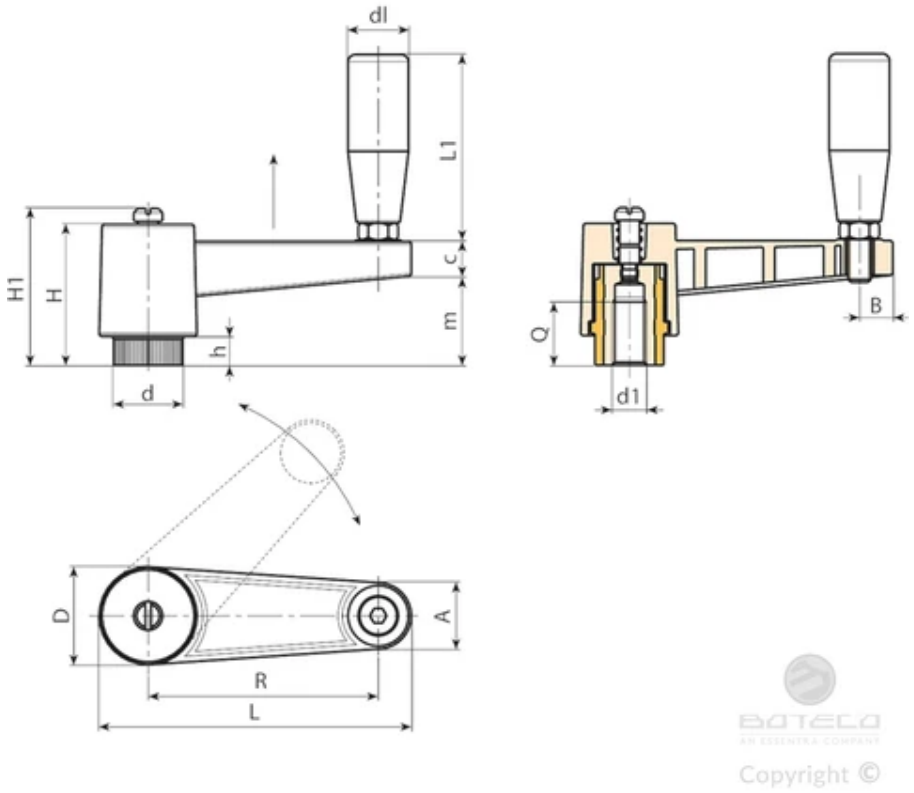

Kod	Art.	L	R	H	D	d	m	c	A	B	h	H1	d1 6H	Q	dl	L1	Waga (g)
E513065.0001	E513065.TM0801	88,5	65	46	27	19	30	13	17	9	10	-	M8	18	20	56	96
E513065.0002	E513065.TM1001	88,5	65	46	27	19	30	13	17	9	10	-	M10	18	20	56	92
E513065.0003	E513065.TM1201	88,5	65	46	27	19	30	13	17	9	10	-	M12	18	20	56	91
E513080.0001	E513080.TM1201	109	80	50	34	24,5	33	13	22	12	11	54	M12	22	23,5	68	177
E513080.0002	E513080.TM1401	109	80	50	34	24,5	33	13	22	12	11	54	M14	22	23,5	68	179
E513080.0003	E513080.TM1601	109	80	50	34	24,5	33	13	22	12	11	54	M16	22	23,5	68	169
E513110.0001	E513110.TM1201	139	110	50	34	24,5	33	13	22	12	11	54	M12	22	23,5	68	196
E513110.0002	E513110.TM1401	139	110	50	34	24,5	33	13	22	12	11	54	M14	22	23,5	68	200
E513110.0003	E513110.TM1601	139	110	50	34	24,5	33	13	22	12	11	54	M16	22	23,5	68	205

E516

+135° -30° | PA6 +G.F. | RoHS COMPLIANT

05 KORBKA ZATRZASKOWA Z TULEJĄ Z GŁADKIM OTWOREM I OBROTOWĄ RĘKOJEŚCIĄ M129

Korbki na zatrzask

Materiał:
Poliamid wzmocniony. Odporna na oleje i tłuszcze.

Powierzchnia:
Satynowana.

Kolor:
Czarny (RAL 9011).

Wkładki:
Tuleja z gładkim otworem nieprzelotowym ze stali ocynkowanej (tolerancja otworu H10).

Wkładka boczna:
Tuleja mosiężna z przelotowym otworem gwintowanym.

Sprężyna:
Sprężyna ze stali inox (AISI 302).

Śruba mocująca:
Wkręt z oksydowanej stali z łbem na śrubokręt płaski.

Rękojeść boczna:
Rękojeść obrotowa art. M129.

Wykonanie na specjalne zamówienie:
Na życzenie i w zależności od ilości, wkładki mogą być wykonane z innego materiału.

Na życzenie, w zależności od ilości, dostępne kolory korpusu korbki zgodnie z tabelą barw.

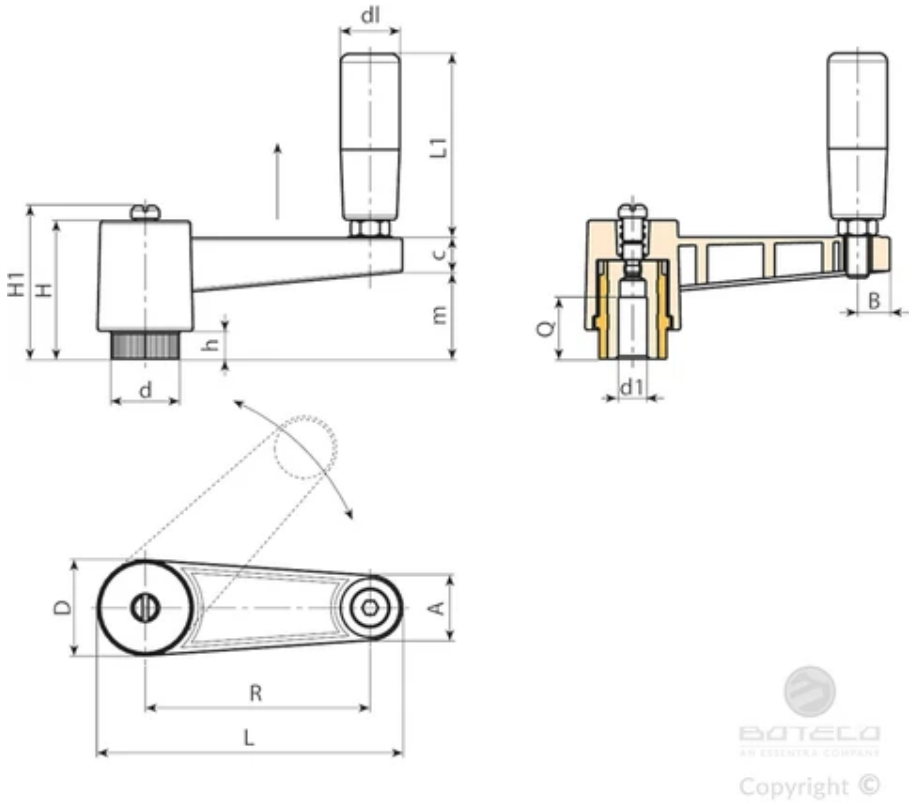

Kod	Art.	L	R	H	D	d	m	c	A	B	h	H1	d1 H10	Q	dl	L1	Waga (g)
E516065.0002	E516065.TP0501	88,5	65	46	27	19	30	13	17	9	10	-	5	22	20	52	95
E516080.0002	E516080.TP0501	109	80	50	34	24,5	33	13	22	12	11	54	5	28	23,5	63	197
E516110.0002	E516110.TP0501	139	110	50	34	24,5	33	13	22	12	11	54	5	28	23,5	63	207

E517

+135° -30° | PA6 +G.F. | RoHS COMPLIANT

05 KORBKA ZATRZASKOWA Z TULEJĄ GWINTOWANĄ I OBROTOWĄ RĘKOJEŚCIĄ M129

Korbki na zatrzask

Materiał:
Poliamid wzmocniony. Odporna na oleje i tłuszcze.

Powierzchnia:
Satynowana.

Kolor:
Czarny (RAL 9011).

Wkładki:
Tuleja ze stali ocynkowanej z nieprzelotowym otworem gwintowanym (tolerancja gwintu 6H).

Wkładka boczna:
Tuleja mosiężna z przelotowym otworem gwintowanym.

Sprężyna:
Sprężyna ze stali inox (AISI 302).

Śruba mocująca:
Wkręt z oksydowanej stali z łbem na śrubokręt płaski.

Rękojeść boczna:
Rękojeść obrotowa art. M129.

Wykonanie na specjalne zamówienie:
Na życzenie i w zależności od ilości, wkładki mogą być wykonane z innego materiału.

Na życzenie, w zależności od ilości, dostępne kolory korpusu korbki zgodnie z tabelą barw.

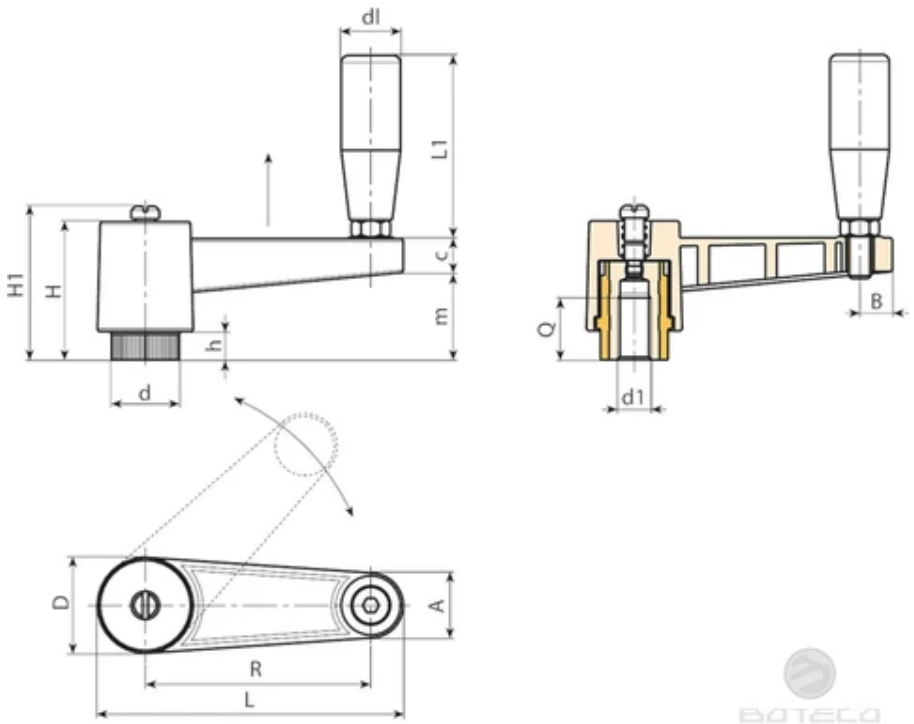

Copyright ©

Kod	Art.	L	R	H	D	d	m	c	A	B	h	H1	d1 6H	Q	dl	L1	Waga (g)
E517065.0001	E517065.TM0801	88,5	65	46	27	19	30	13	20	9	10	-	M8	18	20	52	106
E517065.0002	E517065.TM1001	88,5	65	46	27	19	30	13	20	9	10	-	M10	18	20	52	102
E517065.0003	E517065.TM1201	88,5	65	46	27	19	30	13	20	9	10	-	M12	18	20	52	102
E517080.0001	E517080.TM1201	109	80	50	34	24,5	33	13	23,5	12	11	54	M12	22	23,5	63	187
E517080.0002	E517080.TM1401	109	80	50	34	24,5	33	13	23.5	12	11	54	M14	22	23,5	63	189
E517080.0003	E517080.TM1601	109	80	50	34	24,5	33	13	23,5	12	11	54	M16	22	23,5	63	179
E517110.0001	E517110.TM1201	139	110	50	34	24,5	33	13	23,5	12	11	54	M12	22	23,5	63	206
E517110.0002	E517110.TM1401	139	110	50	34	24,5	33	13	23,5	12	11	54	M14	22	23,5	63	198
E517110.0003	E517110.TM1601	139	110	50	34	24,5	33	13	23,5	12	11	54	M16	22	23,5	63	196

E518

+135° -30° | PA6 +G.F. | RoHS COMPLIANT

05 KORBKA ZATRZASKOWA Z TULEJĄ GWINTOWANĄ I OBROTOWĄ RĘKOJEŚCIĄ

Korbki na zatrzask

Materiał:
Poliamid wzmocniony. Odporna na oleje i tłuszcze.

Powierzchnia:
Satynowana.

Kolor:
Czarny (RAL 9011).

Wkładki:
Tuleja ze stali ocynkowanej z nieprzelotowym otworem gwintowanym (tolerancja gwintu 6H).

Wkładka boczna:
Tuleja mosiężna z przelotowym otworem gwintowanym.

Sprężyna:
Sprężyna ze stali inox (AISI 302).

Śruba mocująca:
Wkręt z oksydowanej stali z łbem na śrubokręt płaski.

Rękojeść boczna:
Rękojeść obrotowa art. M144.

Wykonanie na specjalne zamówienie:
Na życzenie i w zależności od ilości, wkładki mogą być wykonane z innego materiału.

Na życzenie, w zależności od ilości, dostępne kolory korpusu korbki zgodnie z tabelą barw.

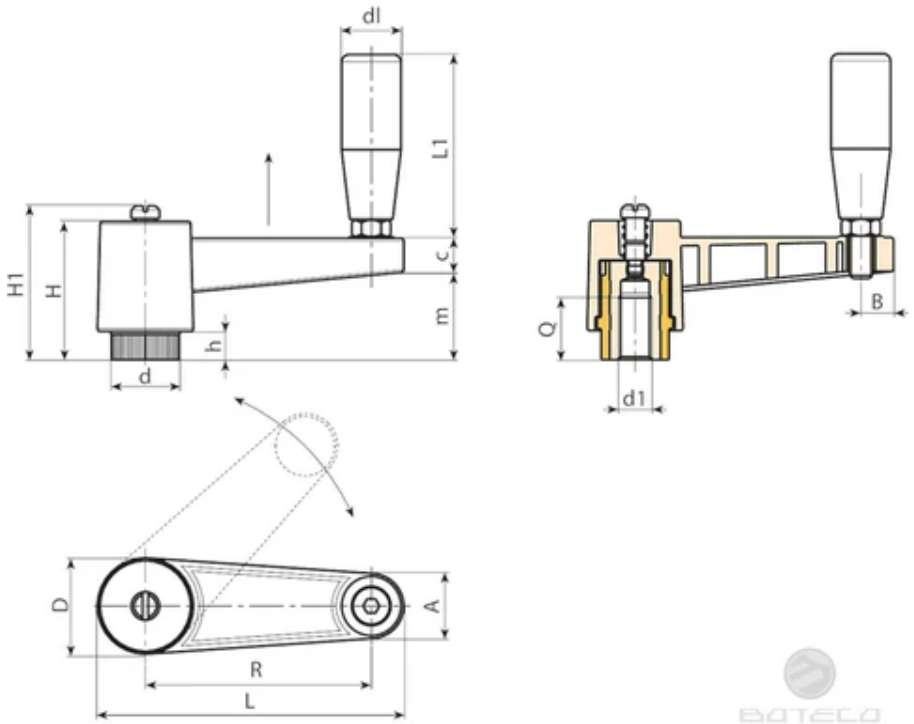

Copyright ©

Kod	Art.	L	R	H	D	d	m	c	A	B	h	H1	d1 6H	Q	dl	L1	Waga (g)
E518065.0001	E518065.TM0801	88,5	65	46	27	19	30	13	17	9	10	-	M8	18	19	54	94
E518065.0002	E518065.TM1001	88,5	65	46	27	19	30	13	17	9	10	-	M10	18	19	54	90
E518065.0003	E518065.TM1201	88,5	65	46	27	19	30	13	17	9	10	-	M12	18	19	54	90
E518080.0001	E518080.TM1201	109	80	50	34	24,5	33	13	22	12	11	54	M12	22	22	66	172
E518080.0002	E518080.TM1401	109	80	50	34	24,5	33	13	22	12	11	54	M14	22	22	66	164
E518080.0003	E518080.TM1601	109	80	50	34	24,5	33	13	22	12	11	54	M16	22	22	66	154
E518110.0001	E518110.TM1201	139	110	50	34	24,5	33	13	22	12	11	54	M12	22	22	66	181
E518110.0002	E518110.TM1401	139	110	50	34	24,5	33	13	22	12	11	54	M14	22	22	66	195
E518110.0003	E518110.TM1601	139	110	50	34	24,5	33	13	22	12	11	54	M16	22	22	66	198

E519

+135° -30° | PA6 +G.F. | RoHS COMPLIANT

05 KORBKA ZATRZASKOWA Z GWINTOWANĄ TULEJĄ I SKŁADANĄ RĘKOJEŚCIĄ

Korbki na zatrzask

Materiał:
Poliamid wzmocniony. Odporna na oleje i tłuszcze.

Powierzchnia:
Satynowana.

Kolor:
Czarny (RAL 9011).

Wkładki:
Tuleja ze stali ocynkowanej z nieprzelotowym otworem gwintowanym (tolerancja gwintu 6H).

Wkładka boczna:
Tuleja mosiężna z przelotowym otworem gwintowanym.

Sprężyna:
Sprężyna ze stali inox (AISI 302).

Śruba mocująca:
Wkręt z oksydowanej stali z łbem na śrubokręt płaski.

Rękojeść boczna:
Rękojeść obrotowa, składana art. M136.

Wykonanie na specjalne zamówienie:
Na życzenie i w zależności od ilości, wkładki mogą być wykonane z innego materiału.

Na życzenie, w zależności od ilości, dostępne kolory korpusu korbki zgodnie z tabelą barw.

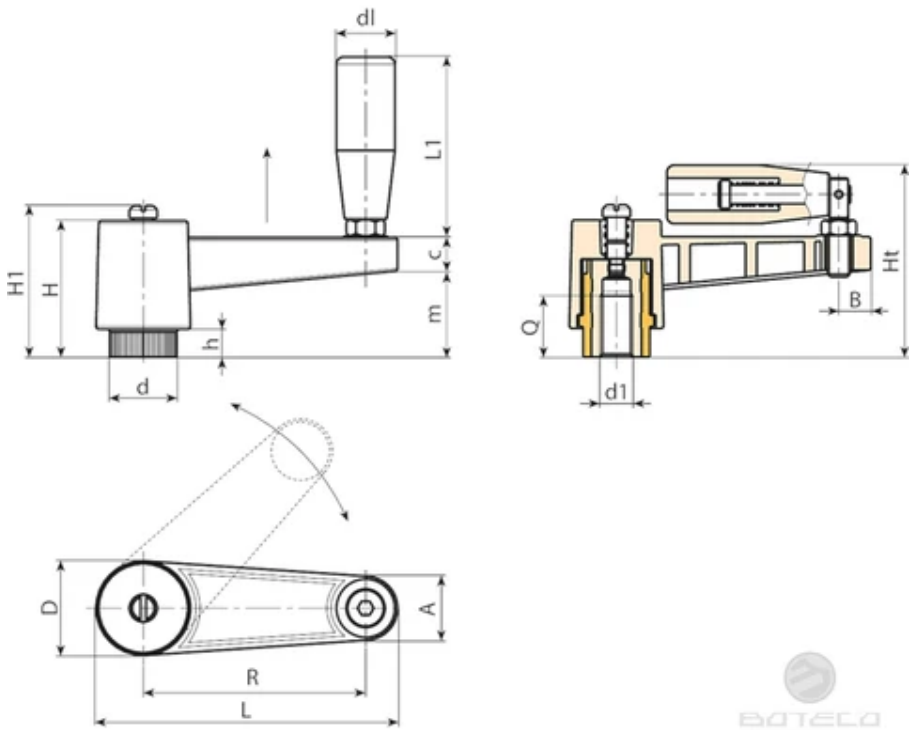

Copyright ©

Kod	Art.	L	R	H	D	d	m	c	A	B	h	H1	Ht	d1 6H	Q	dl	L1
E519065.0001	E519065.TM0801	87,5	65	46	27	19	30	13	17	9	10	-	67,5	M8	18	20	54
E519065.0002	E519065.TM1001	87,5	65	46	27	19	30	13	17	9	10	-	67,5	M10	18	20	54
E519065.0003	E519065.TM1201	87,5	65	46	27	19	30	13	17	9	10	-	67,5	M12	18	20	54
E519080.0002	E519080.TM1201	109	80	50	34	24,5	33	13	22	12	11	54	75	M12	22	23,5	76
E519080.0003	E519080.TM1401	109	80	50	34	24,5	33	13	22	12	11	54	75	M14	22	23,5	76
E519080.0004	E519080.TM1601	109	80	50	34	24,5	33	13	22	12	11	54	75	M16	22	23,5	76
E519110.0002	E519110.TM1201	139	110	50	34	24,5	33	13	22	12	11	54	75	M12	22	23,5	76
E519110.0003	E519110.TM1401	139	110	50	34	24,5	33	13	22	12	11	54	75	M14	22	23,5	76
E519110.0004	E519110.TM1601	139	110	50	34	24,5	33	13	22	12	11	54	75	M16	22	23,5	76

Kod	Art.	Waga (g)
E519065.0001	E519065.TM0801	104
E519065.0002	E519065.TM1001	102
E519065.0003	E519065.TM1201	100
E519080.0002	E519080.TM1201	185
E519080.0003	E519080.TM1401	180
E519080.0004	E519080.TM1601	174
E519110.0002	E519110.TM1201	199
E519110.0003	E519110.TM1401	220
E519110.0004	E519110.TM1601	225

E520

+135° -30° | PA6 +G.F. | RoHS COMPLIANT

05 KORBKA ZATRZASKOWA Z TULEJĄ Z GŁADKIM OTWOREM I OBROTOWĄ RĘKOJEŚCIĄ

Korbki na zatrzask

Materiał:
Poliamid wzmocniony. Odporna na oleje i tłuszcze.

Powierzchnia:
Satynowana.

Kolor:
Czarny (RAL 9011).

Wkładki:
Tuleja z gładkim otworem nieprzelotowym ze stali ocynkowanej (tolerancja otworu H10).

Wkładka boczna:
Tuleja mosiężna z przelotowym otworem gwintowanym.

Sprężyna:
Sprężyna ze stali inox (AISI 302).

Śruba mocująca:
Wkręt z oksydowanej stali z łbem na śrubokręt płaski.

Rękojeść boczna:
Rękojeść obrotowa art. M144.

Wykonanie na specjalne zamówienie:
Na życzenie i w zależności od ilości, wkładki mogą być wykonane z innego materiału.

Na życzenie, w zależności od ilości, dostępne kolory korpusu dźwigni zgodnie z tabelą barw.

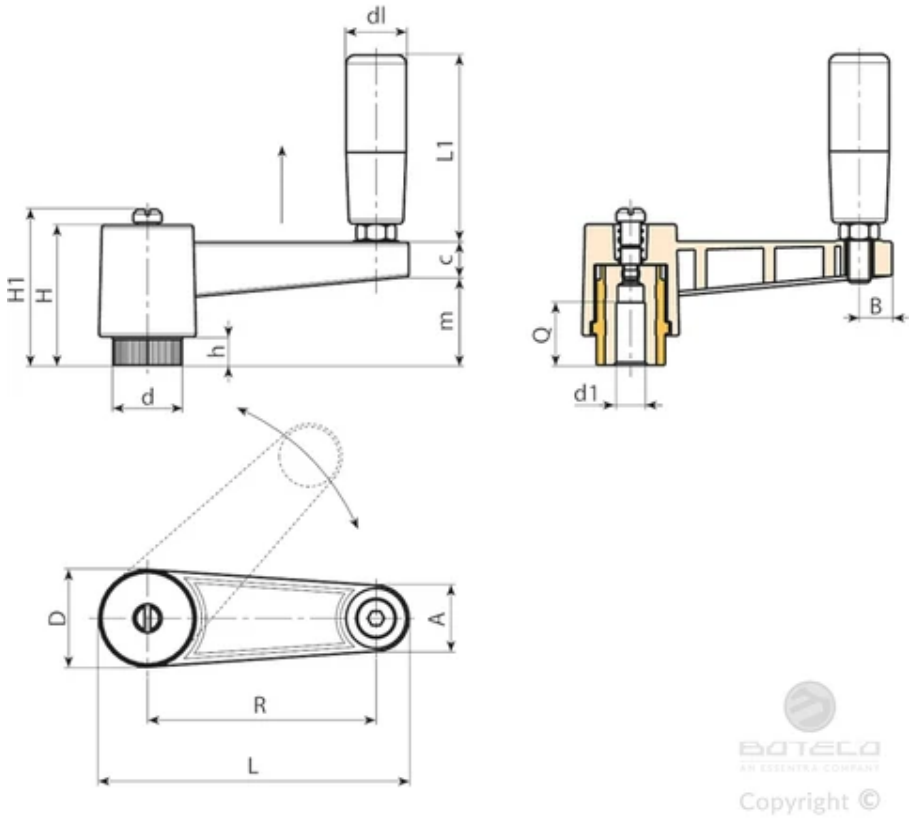

Kod	Art.	L	R	H	D	d	m	c	A	B	h	H1	d1 H10	Q	dl	L1	Waga (g)
E520065.0003	E520065.TP0501	88,5	65	46	27	19	29	13	17	9	10	-	5	22	19	54	83
E520080.0006	E520080.TP0501	109	80	50	34	24,5	33	13	22	12	11	54	5	28	22	66	177
E520110.0004	E520110.TP0501	139	110	50	34	24,5	33	13	22	12	11	54	5	28	22	66	200

E521

+135° -30° | PA6 +G.F. | RoHS COMPLIANT

05 KORBKA ZATRZASKOWA Z TULEJĄ Z GŁADKIM OTWOREM I SKŁADANĄ RĘKOJEŚCIĄ

Korbki na zatrzask

Materiał:
Poliamid wzmocniony. Odporna na oleje i tłuszcze.

Powierzchnia:
Satynowana.

Kolor:
Czarny (RAL 9011).

Wkładki:
Tuleja z gładkim otworem nieprzelotowym ze stali ocynkowanej (tolerancja otworu H10).

Wkładka boczna:
Tuleja mosiężna z przelotowym otworem gwintowanym.

Sprężyna:
Sprężyna ze stali inox (AISI 302).

Śruba mocująca:
Wkręt z oksydowanej stali z łbem na śrubokręt płaski.

Rękojeść boczna:
Rękojeść obrotowa, składana art. M136.

Wykonanie na specjalne zamówienie:
Na życzenie i w zależności od ilości, wkładki mogą być wykonane z innego materiału.

Na życzenie, w zależności od ilości, dostępne kolory korpusu korbki zgodnie z tabelą barw.

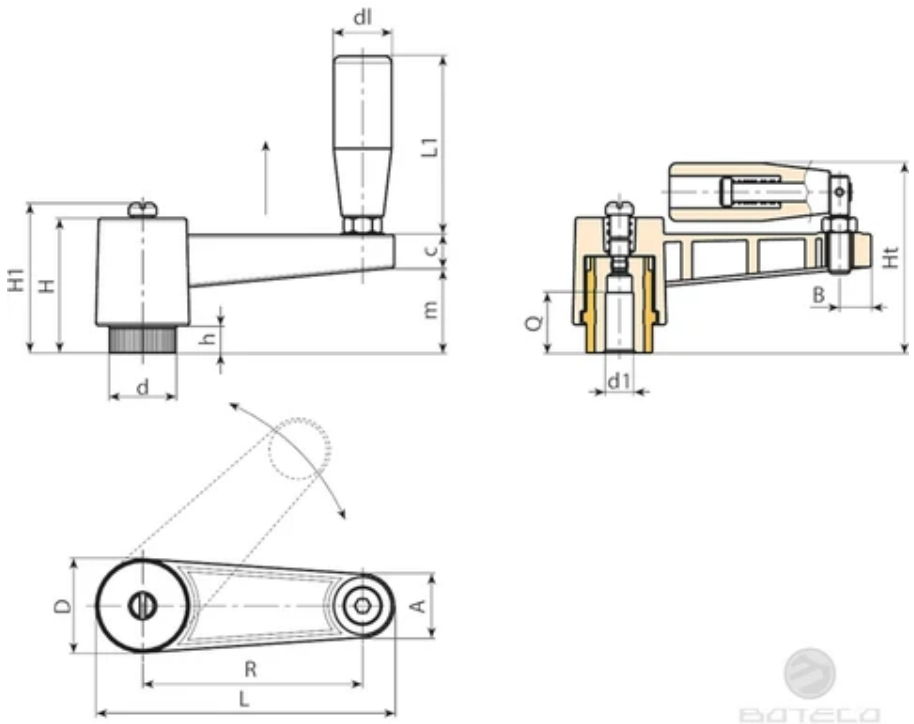

Copyright ©

Kod	Art.	L	R	H	D	d	m	c	A	B	h	H1	Ht	d1 H10	Q	dl	L1
E521065.0003	E521065.TP0501	87,5	65	46	27	19	29	13	17	9	10	-	67,5	5	22	20	54
E521080.0005	E521080.TP0501	109	80	50	34	24,5	33	13	22	12	11	54	75	5	28	23,5	76
E521110.0006	E521110.TP0501	139	110	50	34	24,5	33	13	22	12	11	54	75	5	28	23,5	76

Kod	Art.	Waga (g)
E521065.0003	E521065.TP0501	105
E521080.0005	E521080.TP0501	190
E521110.0006	E521110.TP0501	220