Q261

+135° -30° | PA6 +G.F. | RoHS COMPLIANT

17 SAKARALLINEN ALUSLAATTA

Materiaalit:

Vahvistettu polyamidi.

Kestää öljyjä ja rasvoja.

Pinta:

Satinoitu.

Väri:

Musta (RAL 9011).

Istukat:

Holkki, kierteitetty läpireikä, sinkittyä terästä (kierretoleranssi 6H).

Erikoistilaukset:

Määrästä riippuen voidaan tilauksesta toimittaa istukoita myös muista materiaaleista valmistettuina.

Määrästä riippuen tilauksesta toimitetaan värit kuten taulukossa värit.

BOTECO
Copyright ©

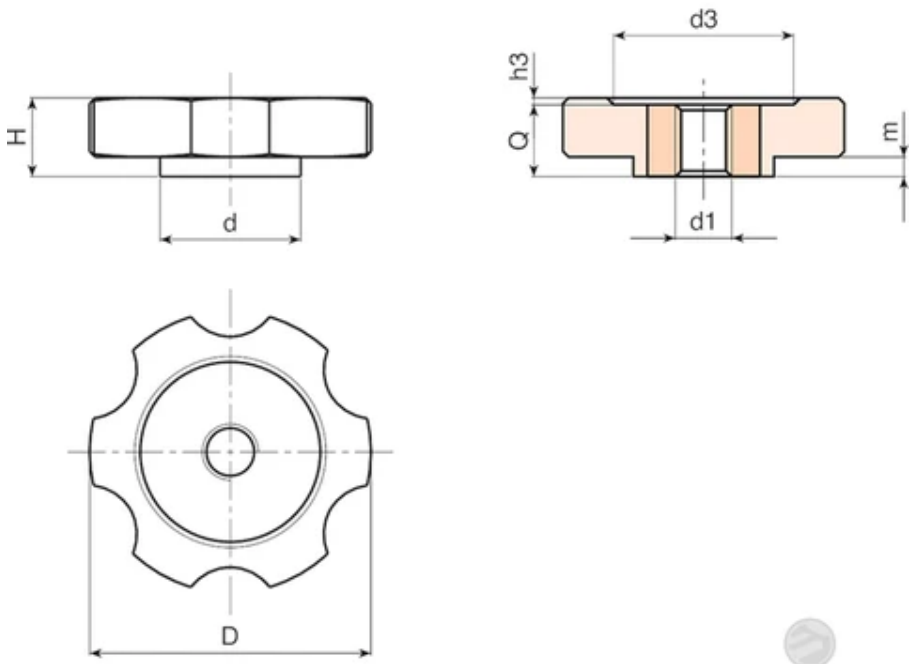

BOTECO
Copyright ©

Koodi	art.	D	H	d	m	h3	d3	d1 6H	Q	Paino (g)
Q26140.0003	Q26140.TM0801P	40,5	12	25	1,5	1.5	22	M8	10,5	21
Q26140.0005	Q26140.TM1001P	40,5	12	25	1,5	1.5	22	M10	10,5	22

Koodi	art.	D	H	d	m	h3	d3	d1 6H	Q	Paino (g)
Q26140.0007	Q26140.TM1201P	40,5	12	25	1,5	1.5	22	M12	10,5	24
Q26150.0001	Q26150.TM0801P	50	14	25	3.5	1.5	32	M8	13	31
Q26150.0002	Q26150.TM1001P	50	14	25	3.5	1.5	32	M10	13	32
Q26150.0003	Q26150.TM1201P	50	14	25	3.5	1.5	32	M12	13	35

Q262

+135° -30° | PA6 +G.F. | RoHS COMPLIANT

17 PYÄLLETTY ALUSLAATTA

Materiaalit:
Vahvistettu polyamidi.
Kestää öljyjä ja rasvoja.

Pinta:
Satinoitu.

Väri:
Musta (RAL 9011).

Reikä:
Kierteitetty läpireikä, tehty puristamalla muoviin (toleranssia ei voida soveltaa).

Erikoistilaukset:
Määrästä riippuen voidaan reikä d1 tilauksesta toimittaa piirustuksen mukaisesti.

Copyright ©

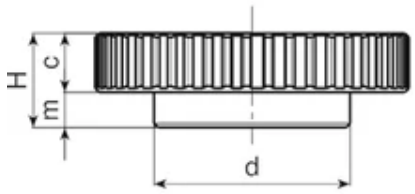

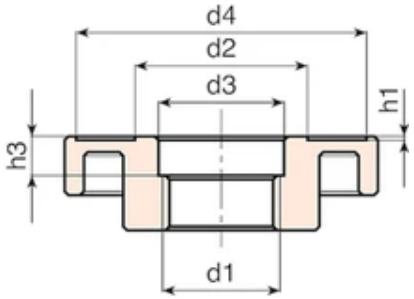

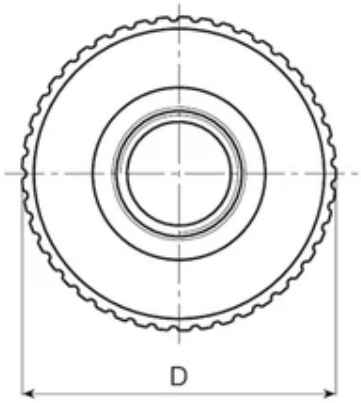

Copyright ©

Koodi	art.	D	H	d	c	m	h1	h3	d2	d3	d4	d1	Paino (g)
Q26280.0002	Q26280.TB3001P	81	24	50	14.5	9.5	1	10	43.5	32	74	M30x1,5	65

Q263

+135° -30° | PA6 +G.F. | RoHS COMPLIANT

17 PYÄLLETTY ALUSLAATTA

Materiaalit:
Vahvistettu polyamidi.
Kestää öljyjä ja rasvoja.

Pinta:
Satinoitu.

Väri:
Musta (RAL 9011).

Reikä:
Kierteitetty läpireikä, tehty puristamalla muoviin (toleranssia ei voida soveltaa).

Erikoistilaukset:
Määrästä riippuen voidaan reikä d1 tilauksesta toimittaa piirustuksen mukaisesti.

Copyright ©

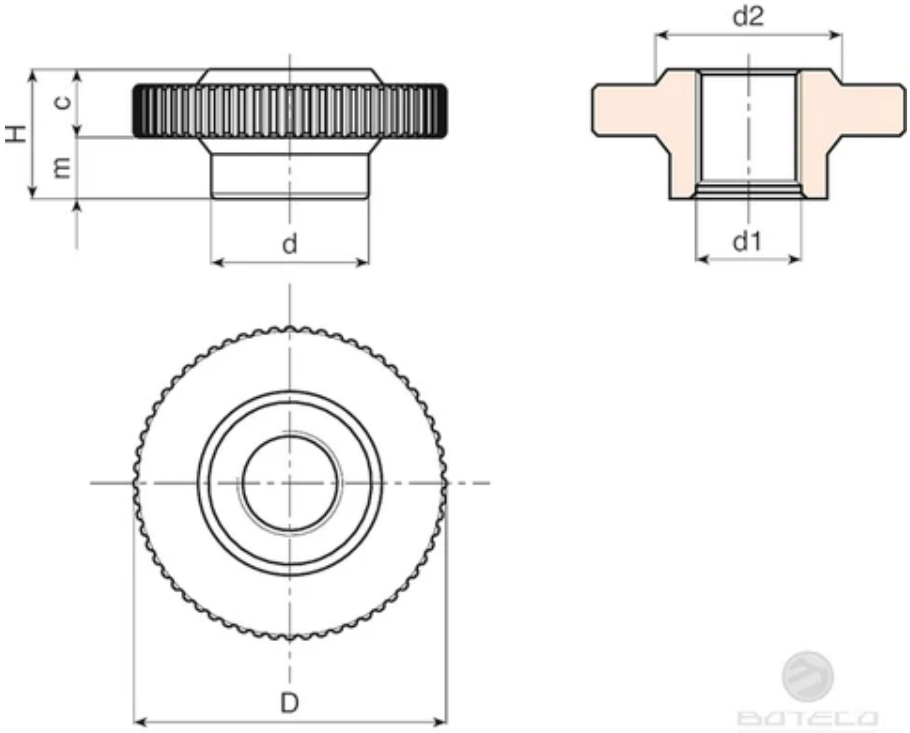

Copyright ©

Koodi	art.	D	H	d	c	m	d2	d1	Paino (g)
Q26360.0002	Q26360.TM2001P	60	25	30	12	13	35	M20	38
Q26360.0003	Q26360.TM2401P	60	25	30	12	13	35	M24	35

Q264

+135° -30° | PA6 +G.F. | RoHS COMPLIANT

17 6-SAKARAINEN SAKARALLINEN ALUSLAATTA

Materiaalit:
Vahvistettu polyamidi.
Kestää öljyjä ja rasvoja.

Pinta:
Satinoitu.

Väri:
Musta (RAL 9011).

Istukat:
Holkki, kierteitetty läpireikä, messinkiä (kierretoleranssi 6H).

Erikoistilaukset:
Määrästä riippuen voidaan tilauksesta toimittaa istukoita myös muista materiaaleista valmistettuina.
Määrästä riippuen tilauksesta toimitetaan värit kuten taulukossa värit.

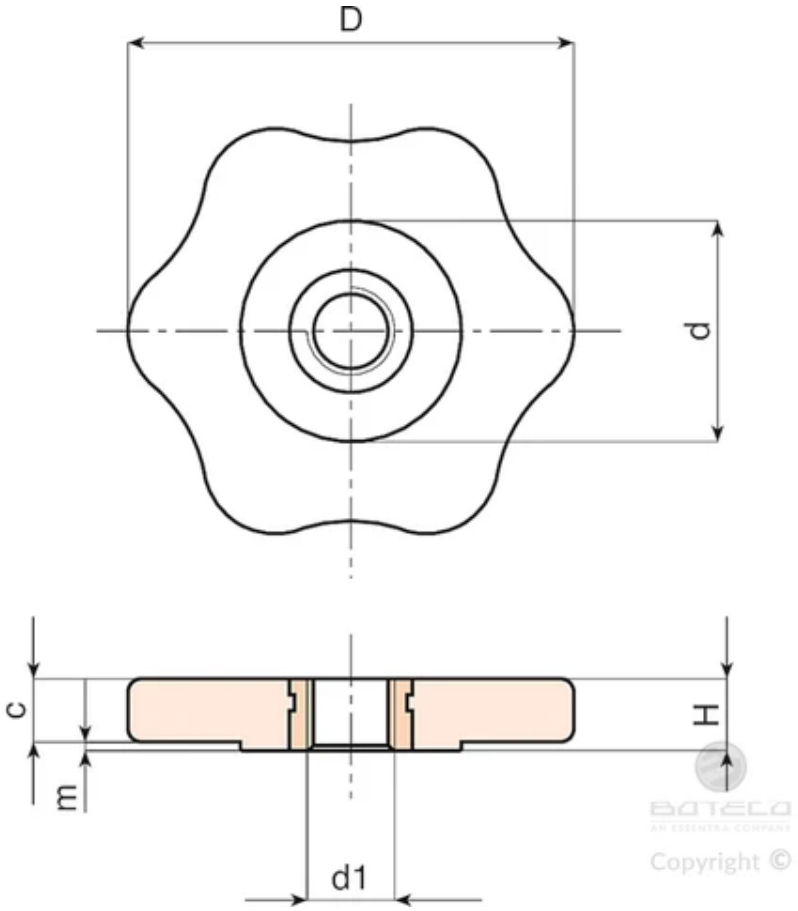

Koodi	art.	D	H	d	c	m	d1 6H	Paino (g)
Q26450.0002	Q26450.TM0601P	50	8	25	7	1	M6	18
Q26450.0003	Q26450.TM0801P	50	8	25	7	1	M8	18

Koodi	art.	D	H	d	c	m	d1 6H	Paino (g)
Q26450.0005	Q26450.TM1001P	50	8	25	7	1	M10	20

Q283

+135° -30° | PA6 +G.F. | RoHS COMPLIANT

17 4-SAKARAINEN ALUSLAATTA, KIERTEITETTY LÄPIHOLKKI

Materiaalit:
Vahvistettu polyamidi. Kestää öljyjä ja rasvoja.

Pinta:
Satinoitu.

Väri:
Musta (RAL 9011).

Istukat:
Versio Q283 TM:
Holkki, kierteitetty läpireikä, messinkiä (kierretoleranssi 6H).
Versio Q283 TQ:
Holkki, jossa neliömäinen läpireikä, messinkiä (reiän toleranssi H7).
Versio Q283 TQ-PP:
Istukaton, sileä neliömäinen läpireikä tehty puristamalla muoviin.

Erikoistilaukset:
Määrästä riippuen voidaan tilauksesta toimittaa istukoita myös muista materiaaleista valmistettuina.
Määrästä riippuen tilauksesta toimitetaan värit kuten taulukossa värit.

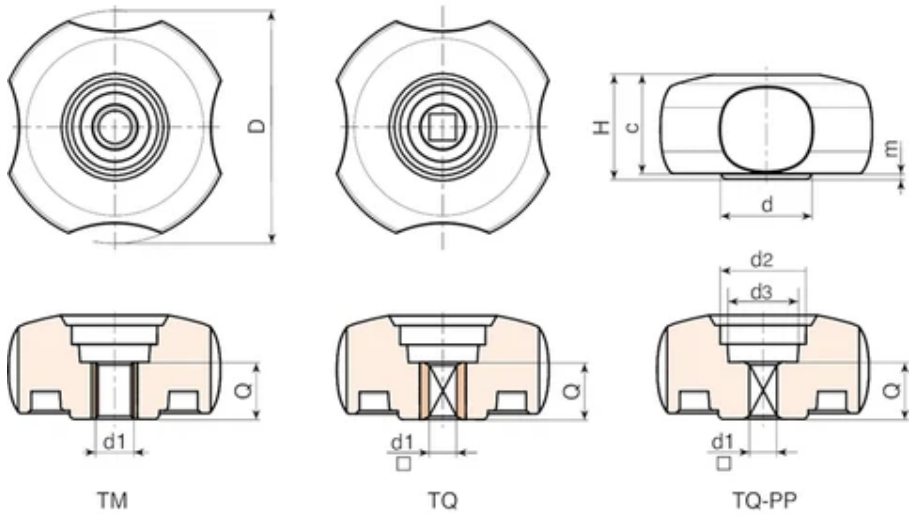

Copyright ©

Versio Q283 TM: Messinkinen istukka ja kierteitetty läpireikä

Koodi	art.	D	H	d	d2	d3	c	m	d1 6H	Q	Paino (g)
Q28340.0002	Q28340.TM0801P	40.5	20	17	18	13	19	1	M8	15	-
Q28340.0004	Q28340.TM1001P	40.5	20	17	18	13	19	1	M10	15	-
Q28350.0001	Q28350.TM0801P	49	23	20	20	15	22	1	M8	15	-
Q28360.0001	Q28360.TM1001P	59	27	23	22	18	22,5	1,5	M10	15	-
Q28360.0002	Q28360.TM1201P	59	27	23	22	18	22,5	1,5	M12	15	-
Q28380.0001	Q28380.TM1001P	79	26	30,5	22	19.5	24	2	M10	15	-
Q28380.0002	Q28380.TM1201P	79	26	30,5	22	19.5	24	2	M12	15	-

Versio Q283 TQ: Messinkinen istukka ja NELIÖMÄINEN reikä

Koodi	art.	D	H	d	d2	d3	c	m	d1 H7	Q	Paino (g)
Q28340.0005	Q28340.TQ0601P	40.5	20	17	18	13	19	1	6	10	-
Q28350.0002	Q28350.TQ0601P	49	23	20	20	15	22	1	6	10	-
Q28350.0004	Q28350.TQ0701P	49	23	20	20	15	22	1	7	10	-
Q28360.0003	Q28360.TQ0601P	59	27	23	22	18	22,5	1,5	6	10	-
Q28360.0005	Q28360.TQ0701P	59	27	23	22	18	22,5	1,5	7	10	-
Q28360.0007	Q28360.TQ0801P	59	27	23	22	18	22,5	1,5	8	10	-
Q28380.0003	Q28380.TQ0701P	79	26	30,5	22	20	24	2	7	15	-
Q28380.0005	Q28380.TQ0801P	79	26	30,5	22	20	24	2	8	15	-
Q28380.0007	Q28380.TQ0901P	79	26	30,5	22	20	24	2	9	15	-
Q28380.0009	Q28380.TQ1001P	79	26	30,5	22	20	24	2	10	15	-

Versio Q283 TQ-PP: NELIÖMÄINEN reikä muovissa

Koodi	art.	D	H	d	d2	d3	c	m	d1 ±0,1	Q	Paino (g)
Q28340.0006	Q28340.TQ0601PP	40.5	20	17	18	13	19	1	6	10	-
Q28340.0007	Q28340.TQ0801PP	40.5	20	17	18	13	19	1	8	10	-
Q28350.0003	Q28350.TQ0601PP	49	23	20	20	15	22	1	6	10	-
Q28350.0005	Q28350.TQ0701PP	49	23	20	20	15	22	1	7	10	-
Q28360.0004	Q28360.TQ0601PP	59	27	23	22	18	22,5	1,5	6	10	-
Q28360.0006	Q28360.TQ0701PP	59	27	23	22	18	22,5	1,5	7	10	-
Q28360.0008	Q28360.TQ0801PP	59	27	23	22	18	22,5	1,5	8	10	-
Q28380.0004	Q28380.TQ0701PP	79	26	30,5	22	20	24	2	7	15	-
Q28380.0006	Q28380.TQ0801PP	79	26	30,5	22	20	24	2	8	15	-
Q28380.0008	Q28380.TQ0901PP	79	26	30,5	22	20	24	2	9	15	-
Q28380.0010	Q28380.TQ1001PP	79	26	30,5	22	20	24	2	10	15	-

Q284

+135° -30° | PA6 +G.F. | RoHS COMPLIANT

17 4-SAKARAINEN ALUSLAATTA, LÄPIHOLKI JA KESKITULPPA

Materiaalit:
Vahvistettu polyamidi. Kestää öljyjä ja rasvoja.

Pinta:
Satinoitu.

Väri:
Musta (RAL 9011).

Keskitulppa:
Harmaata polyamidia (RAL 7035 koodi 13).

Tulpan värivaihtoehdot:

Oranssi	(RAL 2004 koodi 02).
Sininen	(RAL 5015 koodi 07).
Keltainen	(RAL 1021 koodi 10).
Vihreä	(RAL 6024 koodi 17).
Punainen	(RAL 3000 koodi 16).
Musta	(RAL 9011 koodi 01).

Istukat:
Versio Q284 TM:
Holkki, kierteitetty läpireikä, messinkiä (kierretoleranssi 6H).
Versio Q284 TQ:
Holkki, jossa neliömäinen läpireikä, messinkiä (reiän toleranssi H7).
Versio Q284 TQ-PP:
Istukaton, sileä neliömäinen läpireikä tehty puristamalla muoviin.

Erikoistilaukset:
Määrästä riippuen voidaan tilauksesta toimittaa istukoita myös muista materiaaleista valmistettuina.
Määrästä riippuen tilauksesta toimitetaan värit kuten taulukossa värit.

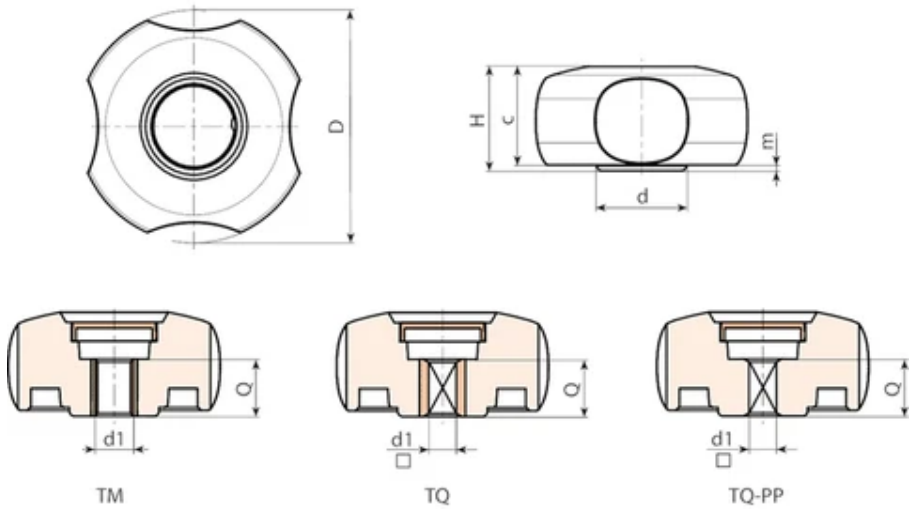

Copyright ©

Versio Q284 TM: Messinkinen istukka ja kierteitetty läpireikä

Koodi	art.	D	H	d	d2	d3	c	m	d1 6H	Q	Paino (g)
Q28440.0003	Q28440.TM0801P	40.5	20	17	18	13	19	1	M8	15	-
Q28440.0004	Q28440.TM1001P	40.5	20	17	18	13	19	1	M10	15	-
Q28450.0001	Q28450.TM0801P	49	23	20	20	15	22	1	M8	15	-
Q28460.0001	Q28460.TM1001P	59	27	23	22	18	22,5	1,5	M10	15	-
Q28460.0002	Q28460.TM1201P	59	27	23	22	18	22,5	1,5	M12	15	-
Q28480.0001	Q28480.TM1001P	79	26	30,5	22	20	24	2	M10	15	-
Q28480.0002	Q28480.TM1201P	79	26	30,5	22	20	24	2	M12	15	-

Versio Q284 TQ: Messinkinen istukka ja NELIÖMÄINEN reikä

Koodi	art.	D	H	d	d2	d3	c	m	d1 H7	Q	Paino (g)
Q28440.0005	Q28440.TQ0601P	40.5	20	17	18	13	19	1	6	10	-
Q28450.0002	Q28450.TQ0601P	49	23	20	20	15	22	1	6	10	-
Q28450.0004	Q28450.TQ0701P	49	23	20	20	15	22	1	7	10	-
Q28460.0003	Q28460.TQ0601P	59	27	23	22	18	22,5	1,5	6	10	-
Q28460.0005	Q28460.TQ0701P	59	27	23	22	18	22,5	1,5	7	10	-
Q28460.0007	Q28460.TQ0801P	59	27	23	22	18	22,5	1,5	8	10	-
Q28480.0003	Q28480.TQ0701P	79	26	30,5	22	20	24	2	7	15	-
Q28480.0005	Q28480.TQ0801P	79	26	30,5	22	20	24	2	8	15	-
Q28480.0007	Q28480.TQ0901P	79	26	30,5	22	20	24	2	9	15	-
Q28480.0009	Q28480.TQ1001P	79	26	30,5	22	20	24	2	10	15	-

Versio Q284 TQ-PP: NELIÖMÄINEN reikä muovissa

Koodi	art.	D	H	d	d2	d3	c	m	d1 ±0,1	Q	Paino (g)
Q28440.0006	Q28440.TQ0601PP	40.5	20	17	18	13	19	1	6	10	-
Q28440.0008	Q28440.TQ0801PP	40.5	20	17	18	13	19	1	8	10	-
Q28450.0003	Q28450.TQ0601PP	49	23	20	20	15	22	1	6	10	-
Q28450.0005	Q28450.TQ0701PP	49	23	20	20	15	22	1	7	10	-
Q28460.0004	Q28460.TQ0601PP	59	27	23	22	18	22,5	1,5	6	10	-
Q28460.0006	Q28460.TQ0701PP	59	27	23	22	18	22,5	1,5	7	10	-
Q28460.0008	Q28460.TQ0801PP	59	27	23	22	18	22,5	1,5	8	10	-
Q28480.0004	Q28480.TQ0701PP	79	26	30,5	22	20	24	2	7	15	-
Q28480.0006	Q28480.TQ0801PP	79	26	30,5	22	20	24	2	8	15	-
Q28480.0008	Q28480.TQ0901PP	79	26	30,5	22	20	24	2	9	15	-
Q28480.0010	Q28480.TQ1001PP	79	26	30,5	22	20	24	2	10	15	-

W184

+200° -40° | AVP | Aisi 303 | RoHS COMPLIANT

17 TERÄKSISEN ALUSLAATTA, SILEÄ REIKÄ

Metalline - Erilaiset nupit

Materiaalit:

W184:

Teräksen lujuusluokka 3.8.

W184PIN:

Ruostumaton teräs (AISI 303).

Pinta:

Sorvattu, matala rosoisuus.

Väri:

W184:

Vakiotyyppinen sininen sinkitys (galvanointikäsittely).

W184 PIN:

Käsittelemätön.

Reikä:

Sileä läpireikä, tehty täyteen kappaleeseen (reiän toleranssi H10).

Erikoistilaukset:

Ei mitään.

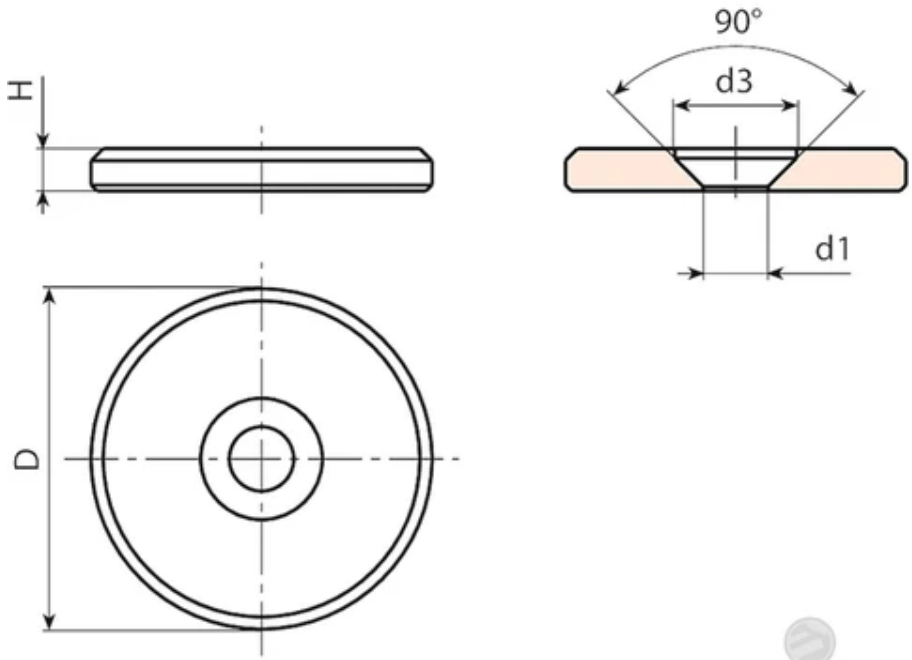

BOTECO AN ESSENTRA COMPANY
Copyright ©

Versio W184 - nikkelöityä terästä

Koodi	Art.	d	D	H	d1 H10	Paino (g)
W18416.0003	W18416.VP4.5Z	16	3	8	4,5 x M4	4.5
W18420.0002	W18420.VP4.5Z	20	3	8	4,5 x M4	7
W18422.0002	W18422.VP5.5Z	22	3.5	10	5,5 x M5	10
W18425.0002	W18425.VP5.5Z	25	3.5	10	5,5 x M5	13
W18428.0002	W18428.VP5.5Z	28	3.5	10	5,5 x M5	16
W18432.0002	W18432.VP6.5Z	32	4	12	6,5 x M6	24
W18436.0002	W18436.VP6.5Z	36	4	12	6,5 x M6	31
W18440.0002	W18440.VP6.5Z	40	5	12	6,5 x M6	48

Versio W184 PIN - ruostumatonta terästä (AISI 303)

Koodi	Art.	d	D	H	d1 H10	Paino (g)
W18416.0001	W18416.IP4.5PIN	16	3	8	4,5 x M4	4.5
W18420.0001	W18420.IP4.5PIN	20	3	8	4,5 x M4	7
W18422.0001	W18422.IP5.5PIN	22	3.5	10	5,5 x M5	10
W18425.0001	W18425.IP5.5PIN	25	3.5	10	5,5 x M5	13
W18428.0001	W18428.IP5.5PIN	28	3.5	10	5,5 x M5	16
W18432.0001	W18432.IP6.5PIN	32	4	12	6,5 x M6	24
W18436.0001	W18436.IP6.5PIN	36	4	12	6,5 x M6	31
W18440.0001	W18440.IP6.5PIN	40	5	12	6,5 x M6	48

Y319

+200° -40° | 39 NiCr | Aisi 303 | RoHS COMPLIANT

17 DIN 6319 ed. 10/01 - KUPERA ALUSLAATTA, C-MUOTO, TERÄSTÄ

Aluslaatat DIN 6319

Materiaalit:

Y319:

Hiiletyskarkaistu teräs.

Y319PIN:

Ruostumaton teräs (AISI 303).

Pinta:

Y319:

Sileä, hiiletyskarkaistu.

Y319PIN:

Väritön, käsittelemätön.

Copyright ©

Väri:

Y319:

Vakiotyyppinen mustaus.

Y319PIN:

Käsittelemätön.

Erikoistilaukset:

Ei mitään.

Huomautuksia:

Huomio: kuperaa aluslaattaa Y319 on käytettävä yhdessä toisen, koveran aluslaatan kanssa, malli Y320 tai Y321; tilattava erikseen.

Copyright ©

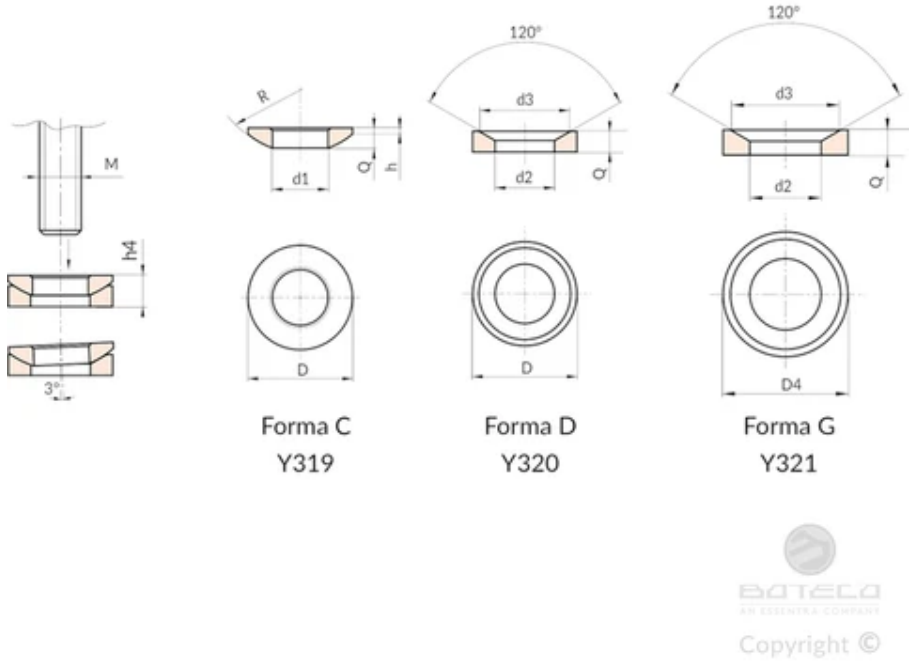

Versio DIN 6319 C-muoto - kupera aluslaatta, mustattua terästä

Koodi	Art.	D	R	h	d1 H13	M	Q	Suurin sallittu staattinen kuormitus kN	Paino (g)
Y319010.0001	Y319010.SD05.25	10.5	7.5	0.4	5.25	M05	2	-	0.7
Y319012.0002	Y319012.SD06.4	12	9	0.7	6.4	M06	2.3	9	1
Y319017.0002	Y319017.SD08.4	17	12	0.6	8.4	M08	3.2	17	2.8
Y319021.0002	Y319021.SD10.5	21	15	0.8	10.5	M10	4	26	5
Y319024.0002	Y319024.SD13	24	17	1.1	13	M12	4.6	38	8
Y319028.0001	Y319028.SD15	28	22	1.2	15	M14	5	53	11
Y319030.0002	Y319030.SD17	30	22	1.3	17	M16	5.3	73	13
Y319036.0002	Y319036.SD21	36	27	2	21	M20	6.3	117	23
Y319044.0002	Y319044.SD25	44	32	2.4	25	M24	8.2	168	21
Y319056.0002	Y319056.SD31	56	41	3.6	31	M30	11.2	269	103
Y319068.0002	Y319068.SD37	68	50	4.6	37	M36	14	394	188
Y319078.0002	Y319078.SD43	78	58	6.5	43	M42	17	542	316
Y319092.0002	Y319092.SD50	92	67	8	50	M48	21	714	549
Y319103.0001	Y319103.SD58	103	79	9.5	58	M56	23	-	748
Y319120.0001	Y319120.SD66	120	93	12	66	M64	27	-	1239

Versio DIN 6319 C-muoto - kupera aluslaatta, ruostumatonta terästä (AISI 303)

Koodi	Art.	D	R	h	d1 H13	M	Q	Suurin sallittu staattinen kuormitus kN	Paino (g)
Y319012.0001	Y319012.ID06.4PIN	12	9	0.7	6.4	M06	2.3	6	1
Y319017.0001	Y319017.ID08.4PIN	17	12	0.6	8.4	M08	3.2	12	2.8

Koodi	Art.	D	R	h	d1 H13	M	Q	Suurin sallittu staattinen kuormitus kN	Paino (g)
Y319021.0001	Y319021.ID10.5PIN	21	15	0.8	10.5	M10	4	16	5
Y319024.0001	Y319024.ID13PIN	24	17	1.1	13	M12	4.6	24	7
Y319030.0001	Y319030.ID17PIN	30	22	1.3	17	M16	5.3	45	13
Y319036.0001	Y319036.ID21PIN	36	27	2	21	M20	6.3	71	24
Y319044.0001	Y319044.ID25PIN	44	32	2.4	25	M24	8.2	105	44
Y319056.0001	Y319056.ID31PIN	56	41	3.6	31	M30	11.2	191	106
Y319068.0001	Y319068.ID37PIN	68	50	4.6	37	M36	14	-	194
Y319078.0001	Y319078.ID43PIN	78	58	6.5	43	M42	17	-	311
Y319092.0001	Y319092.ID50PIN	92	67	8	50	M48	21	-	550

Y320

+200° -40° | 39 NiCr | Aisi 303 | RoHS COMPLIANT

17 DIN 6319 ed. 10/01 - KOVERA ALUSLAATTA, D-MUOTO

Aluslaatat DIN 6319

Materiaalit:
Y320:
Hiiletyskarkaistu teräs.
Y320PIN:
Ruostumaton teräs (AISI 303).

Pinta:
Y320:
Sileä, hiiletyskarkaistu.
Y320PIN:
Väritön, käsittelemätön.

Väri:
Y320:
Vakiotyyppinen mustaus.
Y320PIN:
Käsittelemätön.

Erikoistilaukset:
Ei mitään.

Huomautuksia:
Huomio: koveraa aluslaattaa Y320 on käytettävä yhdessä kuperan aluslaatan Y319 kanssa; tilattava erikseen.

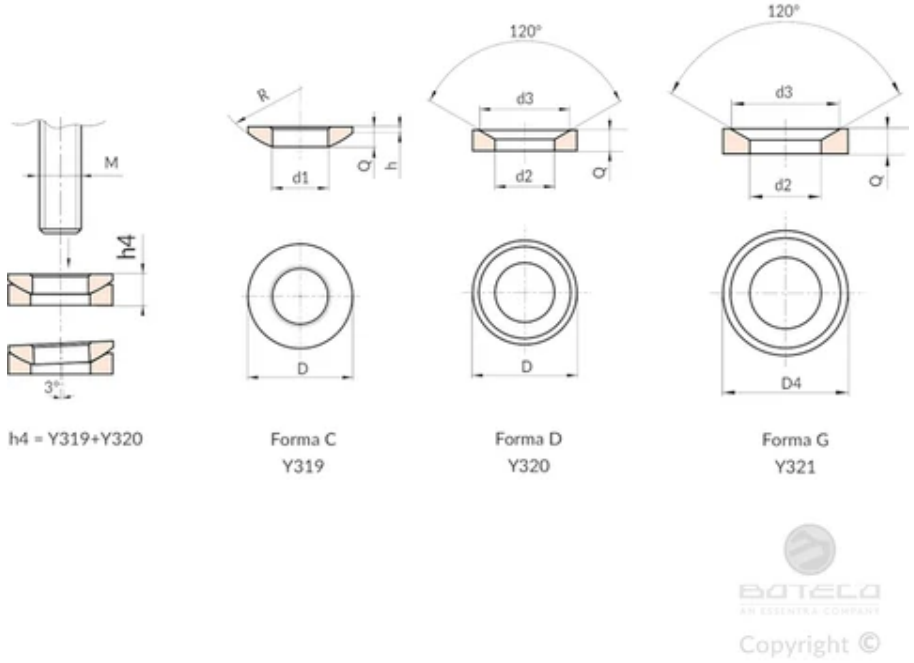

Versio DIN 6319 D-muoto - kovera aluslaatta, mustattua terästä

Koodi	Art.	D	d3	h4 (Y319+Y320)	d2 H13	M	Q	Suurin sallittu staattinen kuormitus kN	Paino (g)
Y320010.0001	Y320010.SD06	10.5	9.25	3.1	6	M05	2.1	-	0.8
Y320012.0002	Y320012.SD07.1	12	11	4	7.1	M06	2.8	9	1.4
Y320017.0002	Y320017.SD09.6	17	14.5	5.6	9.6	M08	3.5	17	3.6
Y320021.0002	Y320021.SD12	21	18.5	6.3	12	M10	4.2	26	6.5
Y320024.0002	Y320024.SD14.2	24	20	8	14.2	M12	5	38	10
Y320028.0001	Y320028.SD16.5	28	24.8	8.2	16.5	M14	5.6	53	15
Y320030.0002	Y320030.SD19	30	26	9.3	19	M16	6.2	73	18
Y320036.0002	Y320036.SD23.2	36	31	11.6	23.2	M20	7.5	117	30
Y320044.0002	Y320044.SD28	44	37	15	28	M24	9.5	168	61
Y320056.0002	Y320056.SD35	56	49	18.9	35	M30	12	269	124
Y320068.0002	Y320068.SD42	68	60	23.3	42	M36	15	394	232
Y320078.0002	Y320078.SD49	78	70	28.3	49	M42	18	542	360
Y320092.0002	Y320092.SD56	92	82	35.2	56	M48	22	714	633
Y320103.0001	Y320103.SD65	103	92	39.7	65	M56	25	-	873
Y320120.0001	Y320120.SD75	120	110	46.5	75	M64	30	-	1422

Versio DIN 6319 D-muoto - kovera aluslaatta, ruostumatonta terästä (AISI 303)

Koodi	Art.	D	d3	h4 (Y319+Y320)	d2 H13	M	Q	Suurin sallittu staattinen kuormitus kN	Paino (g)
-	Y320012.SD07.1PIN	12	11	4	7.1	M06	2.8	6	1.4

Koodi	Art.	D	d3	h4 (Y319+Y320)	d2 H13	M	Q	Suurin sallittu staattinen kuormitus kN	Paino (g)
Y320017.0001	Y320017.ID09.6PIN	17	14.5	5.6	9.6	M08	3.5	12	3.6
Y320021.0001	Y320021.ID12PIN	21	18.5	6.3	12	M10	4.2	16	6.5
Y320024.0001	Y320024.ID14.2PIN	24	20	8	14.2	M12	5	24	10
Y320030.0001	Y320030.ID19PIN	30	26	9.3	19	M16	6.2	45	18
Y320036.0001	Y320036.ID23.2PIN	36	31	11.6	23.2	M20	7.5	71	30
Y320044.0001	Y320044.ID28PIN	44	37	15	28	M24	9.5	105	61
Y320056.0001	Y320056.ID35PIN	56	49	18.9	35	M30	12	191	124
Y320068.0001	Y320068.ID42PIN	68	60	23.3	42	M36	15	-	232
Y320078.0001	Y320078.ID49PIN	78	70	28.3	49	M42	18	-	360
Y320092.0001	Y320092.ID56PIN	92	82	35.2	56	M48	22	-	633

Y321

+200° -40° | 39 NiCr | Aisi 303 | RoHS COMPLIANT

17 DIN 6319 ed. 10/01 - KOVERA ALUSLAATTA, G-MUOTO, TERÄSTÄ

Aluslaatat DIN 6319

Materiaalit:
Y321:
Nuorrutettu teräs.
Y321PIN:
Ruostumaton teräs (AISI 303).

Pinta:
Y321:
Lämpökäsitelty HV 390 ±40.
Y321PIN:
Väritön, käsittelemätön.

Väri:
Y321:
Vakiotyyppinen mustaus.
Y321PIN:
Käsittelemätön.

Erikoistilaukset:
Ei mitään.

Huomautuksia:
Huomio: koveraa aluslaattaa Y321 on käytettävä yhdessä kuperan aluslaatan Y319 kanssa; tilattava erikseen.

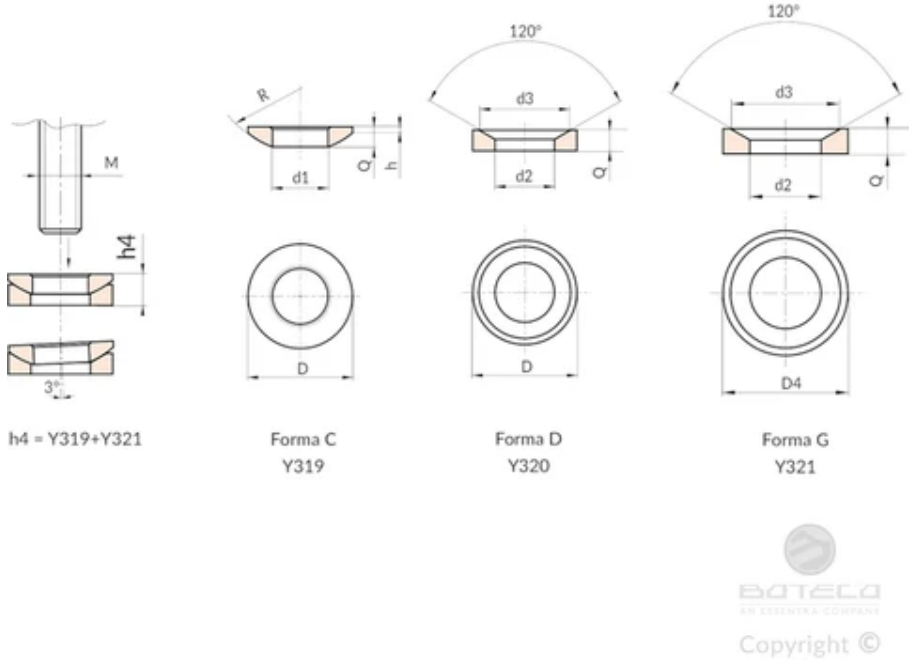

Versio DIN 6319 G-muoto - kovera aluslaatta, mustattua terästä

Koodi	Art.	D	d3	h4 (Y319+Y321)	d2 H13	M	Q	Suurin sallittu staattinen kuormitus kN	Paino (g)
Y321015.0001	Y321015.SD06	15	9.25	3.5	6	M05	2.5	-	3.6
Y321017.0002	Y321017.SD07.1	17	11	5.2	7.1	M06	4	9	3.6
Y321024.0002	Y321024.SD09.6	24	14.5	6.8	9.6	M08	5	17	10
Y321030.0002	Y321030.SD12	30	18.5	7.1	12	M10	5	26	18
Y321036.0002	Y321036.SD14.2	36	20	9	14.2	M12	6	38	30
Y321040.0001	Y321040.SD16.5	40	24.8	8.6	16.5	M14	6	53	38
Y321044.0002	Y321044.SD19	44	26	10.1	19	M16	7	73	61
Y321050.0002	Y321050.SD23.2	50	31	12	23.2	M20	8	117	124
Y321060.0002	Y321060.SD28	60	37	15.5	28	M24	10	168	232
Y321068.0002	Y321068.SD35	68	49	18.7	35	M30	12	269	360
Y321080.0001	Y321080.SD42	80	60	20.3	42	M36	12	394	633

Versio DIN 6319 G-muoto - kovera aluslaatta, ruostumatonta terästä (AISI 303)

Koodi	Art.	D	d3	h4 (Y319+Y321)	d2 H13	M	Q	Suurin sallittu staattinen kuormitus kN	Paino (g)
-	Y321017.SD07.1PIN	17	11	5.2	7.1	M06	4	6	3.6
Y321024.0001	Y321024.ID09.6PIN	24	14.5	6.8	9.6	M08	5	12	10
Y321030.0001	Y321030.ID12PIN	30	18.5	7.1	12	M10	5	16	18
Y321036.0001	Y321036.ID14.2PIN	36	20	9	14.2	M12	6	24	30
Y321044.0001	Y321044.ID19PIN	44	26	10.1	19	M16	7	45	61

Koodi	Art.	D	d3	h4 (Y319+Y321)	d2 H13	M	Q	Suurin sallittu staattinen kuormitus kN	Paino (g)
Y321050.0001	Y321050.ID23.2PIN	50	31	12	23.2	M20	8	71	124
Y321060.0001	Y321060.ID28PIN	60	37	15.5	28	M24	10	105	232
Y321068.0001	Y321068.ID35PIN	68	49	18.7	35	M30	12	191	360

Y637

+200° -40° | 39 NiCr | RoHS COMPLIANT

17 DIN 6372 - AVOIN ALUSLAATTA

Lukitusrenkaat

Materiaalit:
Nuorrutettu teräs.

Pinta:
Lämpökäsitelty.

Väri:
Mustaus.

Erikoistilaukset:
Ei mitään.

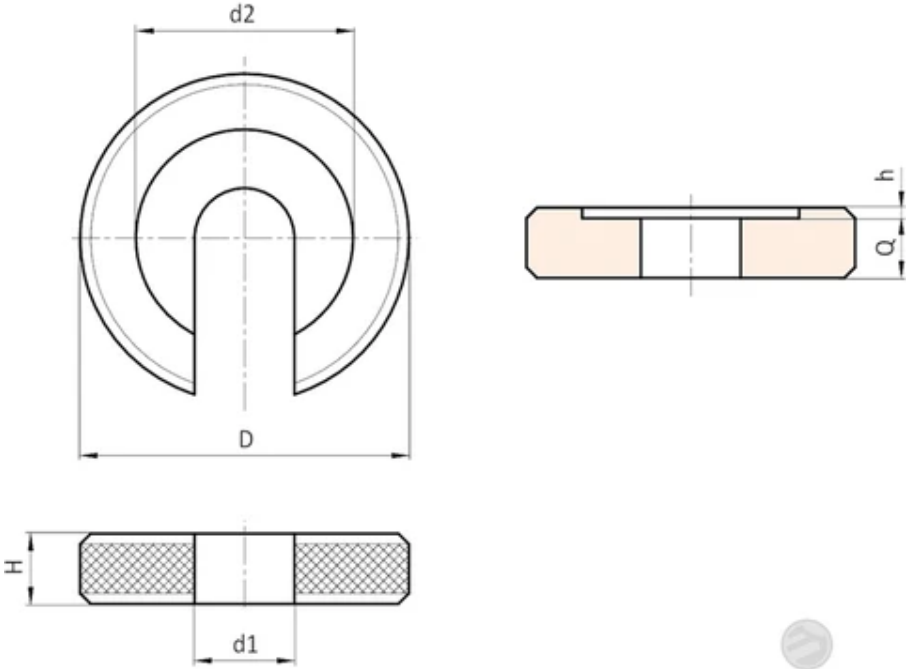

Copyright ©

Koodi	Art.	D	H	h	d2	d1	Q	Paino (g)
Y637017.0001	Y637017.SD05.25	17	5	0.75	12	5.25	4.25	6
Y637022.0001	Y637022.SD06.4	22	6	0.8	16	6.4	5.2	12
Y637028.0001	Y637028.SD08.4	28	7	1	21	8.4	6	23
Y637034.0001	Y637034.SD10.5	34	8	1.2	25	10.5	6.8	38
Y637040.0001	Y637040.SD13	40	9	1.8	30	13	7.2	57
Y637048.0001	Y637048.SD14.5	48	12	1.8	33	14.5	10.2	117

Koodi	Art.	D	H	h	d2	d1	Q	Paino (g)
Y637056.0001	Y637056.SD17	56	12	1.8	37	17	10.2	146
Y637064.0001	Y637064.SD21	64	14	2	45	21	12	234
Y637075.0001	Y637075.SD25	75	16	2	52	25	14	374
Y637090.0001	Y637090.SD31	90	18	2	65	31	16	720
Y637100.0001	Y637100.SD37	100	20	2.5	75	37	17.5	791